BRAKE PADS

CATALOGUE
2014

brembo®

LEGEND

SECTION 1 / SEZIONE 1 / SECTION 1 / TEIL 1 / SECCION 1

Application
Applicazione
Application
Anwendung
Aplicación

Production year
Anno di produzione
Année de production
Produktion Jahr
Año de producción

Equivalente all'originale
Grassetto = ricambio originale
Equivalent to original
Bold = original replacement part
Équivaut à l'original
Gras = piéce de rechange d'origin
Gleichwertig mit Originalteil
Fettgedruckt = Originalbelag
Equivalente al original
Negrita = recambio original

Front axle
Asse anteriore
Essieu avant
Vorderachse
Eje delantero

Equivalente all'originale
Grassetto = ricambio originale
Equivalent to original
Bold = original replacement part
Équivaut à l'original
Gras = piéce de rechange d'origin
Gleichwertig mit Originalteil
Fettgedruckt = Originalbelag
Equivalente al original
Negrita = recambio original

APRILIA

					↓	CC	Genuine	SA	SP	SD	SX	XS	SC	TT	RC		↓	CC	Genuine	SP	SD	SX	XS	TT
750	SHIVER 750	08 > 09	Y	**07GR77**	SA	**CC**					**22**						**07BB02**	50		**10**		**22**	**SD**	**SX**	**22**	**TT**
750	SHIVER 750 GT	09	Y	**07GR77**	SA	**CC**									**SC**		**07BB02**	50		**10**			**SD**	**SX**		**TT**
750	SHIVER 750 ABS	09	Y	**07GR77**	SA	**CC**									**SC**		**07BB02**	50		**10**			**SD**	**SX**		**TT**

Bi-disc
Doppio disco
Double disques
Zwei Bremsscheiben
Doble disco

Brake pad
Pastiglia freno
Plaquette de frein
Scheibenbremsbelage
Pastilla

Brake pad
Pastiglia freno
Plaquette de frein
Scheibenbremsbelage
Pastilla

Rear axle
Asse posteriore
Essieu arrière
Hinterachse
Eje trasero

SECTION 2 / SEZIONE 2 / SECTION 2 / TEIL 2 / SECCION 2

Lunghezza pastiglia
Pad lenght
Longueur plaquette
Laenge Belag
Longitud de la pastilla

Altezza pastiglia
Pad height
Hauteur plaquette
Hoehe Belag
Altura de la pastilla

Spessore pastiglia
Pad thickness
Epaisseur plaquette
Dicke Belag
Espesor de la pastilla

07GR04.16	85 x 42,5 x 6.5		
	85 x 42,5 x 6.5		
07GR04.RR	"	"	"
7GR04.RR	"	"	"

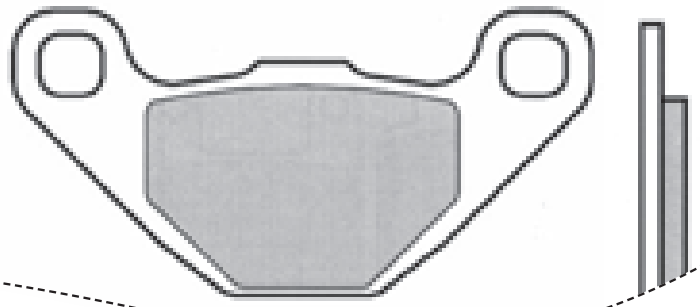

07H001.30

51,6x 51,6 x 19,5
52 x 52 x 13,7

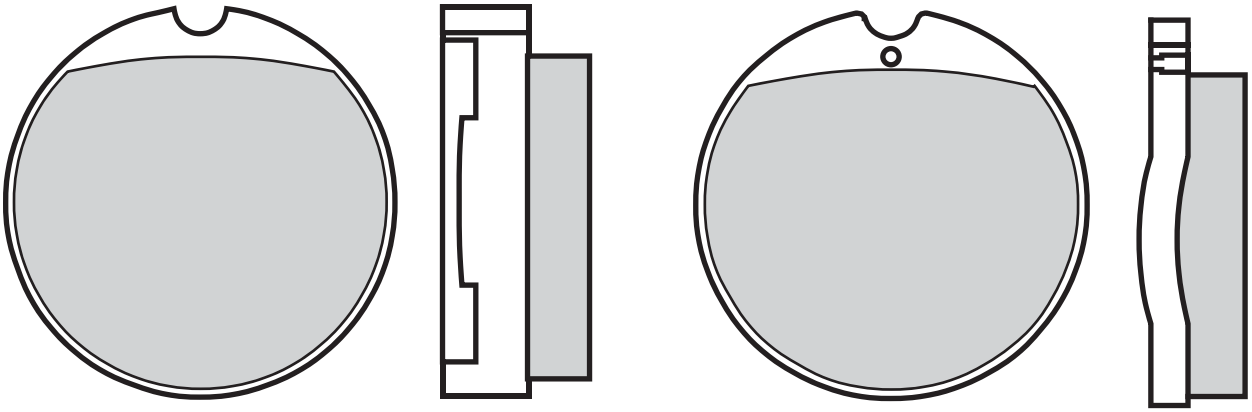

HONDA

250	CB	71 > 87	•
250	CB G,T	74 > 76	•
250	CJ T	76 > 78	•
350	CB F, F1	73 > 76	•
360	CB G, T	73 > 76	•
360	CJ T	76 > 78	•
360	CL K1	74 >	•
400	CB F, F1, F2	75 > 79	•
450	CB K5, K6, K7	72 > 77	•
500	CB F	72 > 75	•
500	CB K1, K2, K3	72 > 77	•
500	CB T, T1	75 > 78	•
550	CB F1, F2	75 > 79	•
550	CB K2, K3	74 > 78	•
750	CB A, K	76 > 77	•
750	CB F1	75 > 77	•

07H002.29

49,9 x 49,9 x 20
49,9 x 49,9 x13,5

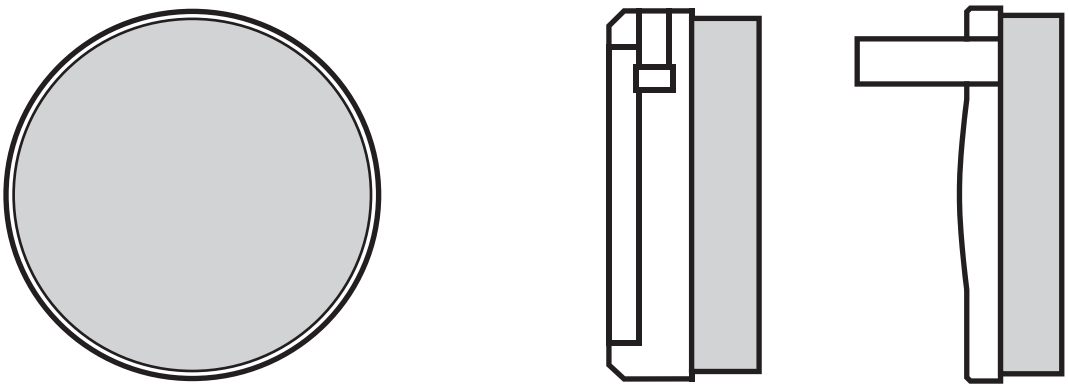

HONDA

450	CB K3, K4	71 > 72	•
750	CB K	70 > 76	•

07H003.07 66,9 x 49,1 x 9,5

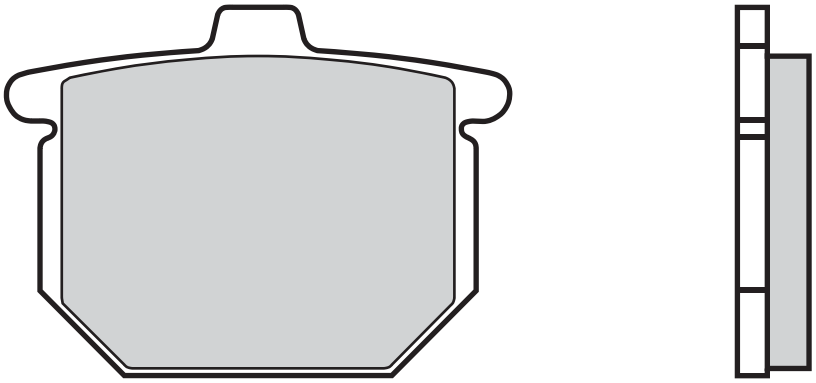

HONDA

125	MT R	78 >	•	
400	CB	78 > 82	•	
400	CB NA, NB	78 >	•	
400	CB NZ	79 >	•	
400	CX	81 >	•	
400	GL	77 > 80	•	
500	CX	78 > 80	•	
750	CB F	77 > 80	•	•
750	CB F2, SS	77 > 79		•
900	CB F	78 > 80	•	•
1000	CBX	78 > 80	•	•
1000	GL GOLDWING, GRANTOUR	81 >	•	•
1000	GL K3	78 > 79	•	
1100	GL	79 > 80	•	•

07H004.11 57,7 x 65,3x10,5

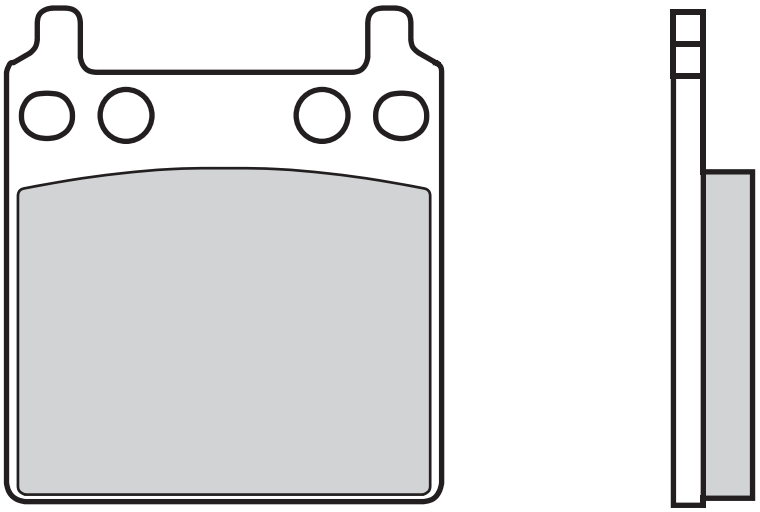

HONDA

750	CB F1	75 > 77	•
1000	GL K1, K2	75 > 77	•
1000	GL K3	78 > 79	•

07H006.31

39,3 x 39,3 x 21
39,3 x 39,3 x 11

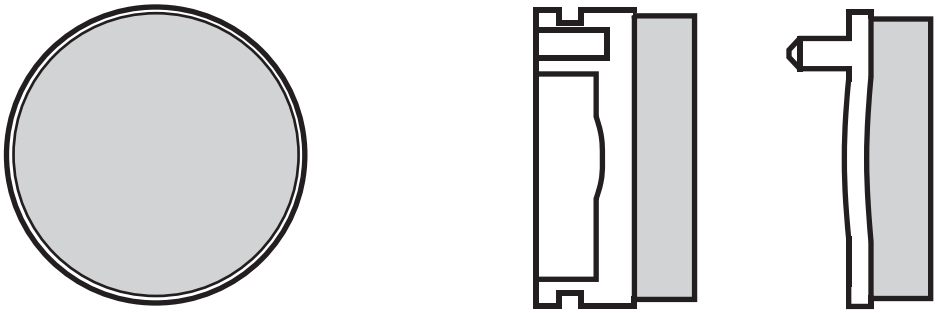

HONDA

50	CB K1, J	75 >	•
50	SS ZB2	75 >	•
90	9CB	79 >	•
110	CB	77 >	•
125	125 4 T	75 >	•
125	CB	77 >	•
125	CB J	79 >	•
125	MT R	77	•

07H007.12

52,5 x 52,9 x 11

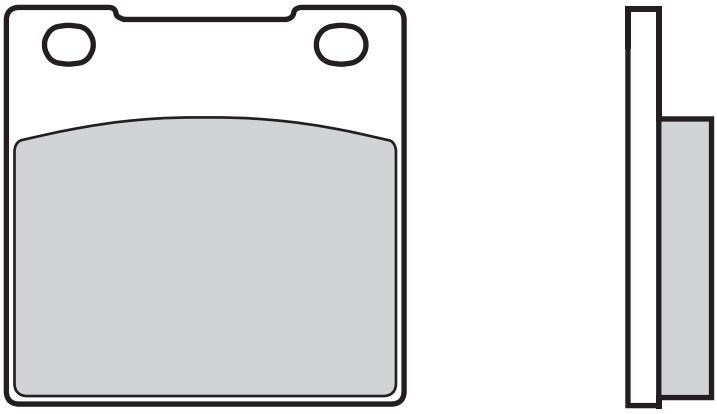

HONDA

250	CB N	78 >	•
250	CB ND	83 >	•
250	CB PSA, RSA, RDS	80 >	•
250	CB RS	80 > 85	•
250	CB RSC, RZC	82 >	•
250	CB T, TZ, NA, NB	77 >	•
250	CM TB	81 >	•
400	CB A, T1, T2	77 > 81	•
400	CB N, T, HAWH	78 >	•
400	CM A, T, TZ	79 >	•
400	CM T	79 > 84	•
400	CM T, CUSTOM	81 >	•
650	CB	80 > 84	•
650	CB Z	78 > 81	•
750	CB C, PZ, K, L	80 > 81	•
750	CB CUSTOM	81 >	•

KAWASAKI

250	CB RS	80 > 84	•
400	CM T	79 > 81	•

07H008.31 39,3 x 39,3 x 21
39,3 x 39,3 x 11

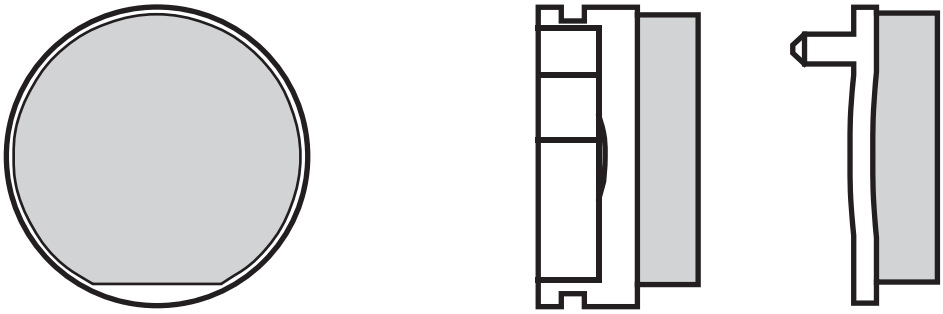

HONDA

100	CB N	79 >	•
125	CB T	85 >	•
125	CB T, T1, T2, TZ	77 >	•
250	FL ODISSEY	84 >	•

07H009.SD	41,1	x 45	x 8
07H009.SX	“	“	“
07H009.TT	“	“	“
07H009.06	“	“	“

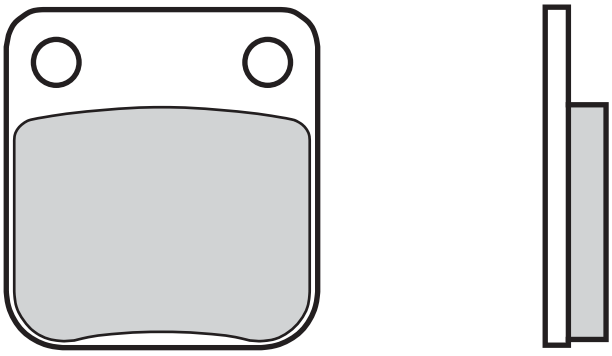

DAELIM

125	S2	05 >	•	
250	S2	06 >	•	

HONDA

50	CB (all models)	80 > 81	•	
50	CRM	89 > 92	•	
50	MB	82 >	•	
50	MBX	80 >	•	
50	MRX	88 >	•	
80	CB	80 > 81	•	
80	CR R	86 > 91	•	
80	CR R	92 > 97	•	
80	MBX FWD	83 >	•	
125	CB RS	83 >	•	
125	CG	04 >	•	
150	CG	04 >	•	
250	ATC R	81 >	•	

HUSQVARNA

125	CR	92 > 94	•	
125	WR	92 > 94	•	
250	CR	92 > 94	•	
250	WR	92 > 94	•	
350	TE	92 > 94	•	

HYOSUNG

400	TE	05 >	•	
450	TE	07 >	•	

KAWASAKI

125	BN ELIMINATOR A1, A2	98 > 99	•	
125	KLX	10 >		•
125	KLX D-TRACKER	10 >		•
300	KVF BRUTE FORCE	13 >	•	
400	KFX	02 >	•	
400	KVF A1, A2, B1 PRAIRIE	97 > 98	•	
400	KVF C1, C2 PRAIRIE 4X4	99 >	•	
400	KVF D1, D2 PRAIRIE 2X4	99 >	•	

PEUGEOT

125	SUM-UP	11 >	•	

SUZUKI

125	123 DR SF	85 >	•	
125	DR	91 > 02	•	
125	GX R	88 >	•	
125	RH X	87 >	•	
125	SP	85 > 88	•	
125	TS X	85 >	•	
200	DR	90 >	•	
200	SP GHJ	88 >	•	
240	RH X	87 >	•	
240	TS X	85 >	•	
250	DR S, F	85 > 89	•	
250	LT-Z QUAD SPORT	04 >	•	
250	OZARK	03 >	•	
250	RH	85 >	•	
250	SP F	85 >	•	
250	TS X	85 >	•	
400	LT-A EIGER 2WD/4WD	02 >	•	
400	LT-F EIGER 2WD/4WD	02 >	•	
400	LT-Z QUAD SPORT	02 >	•	
500	LT-A VINSON	02 >	•	

YAMAHA

125	SX R	88 >	•	
200	YFS R BLASTER	03 >	•	
250	YFM AN BRUIN 2X4	05 >	•	
250	YFM BEAR TRACKER	01 >	•	
300	YFM WARRIOR	89 >	•	
350	YFM BRUIN 2X4, 4X4	04 >	•	
350	YFM FWB L, LC BIG BEAR (4WU/EBE)	99 >	•	
350	YFM FXG-FXM WOLVERINE (4KB/EBE)	95 > 96	•	
350	YFM XG,XH WARRIOR (3GD/EBE)	95 > 96	•	
350	YFM XW, XA-M WARRIOR	89 >	•	•
350	YFZ A-M BANSHEE	90 > 06	•	
400	YFM FAM KODIAK	00 >	•	
400	YFM FWN BIG BEAR 4WD	00 >	•	
400	YFM FWNH BIG BEAR-BUCKMASTER 4WD	00 >	•	
400	YFM N BIG BEAR 2WD	00 >	•	
450	YFM FA_ KODIAK	03 >	•	
450	YFM KODIAK	03 >	•	
450	YFM WOLVERINE	06 >	•	

07H010.SA	41,1	x 45	x 8
07H010.SP	“	“	“
07H010.10	“	“	“

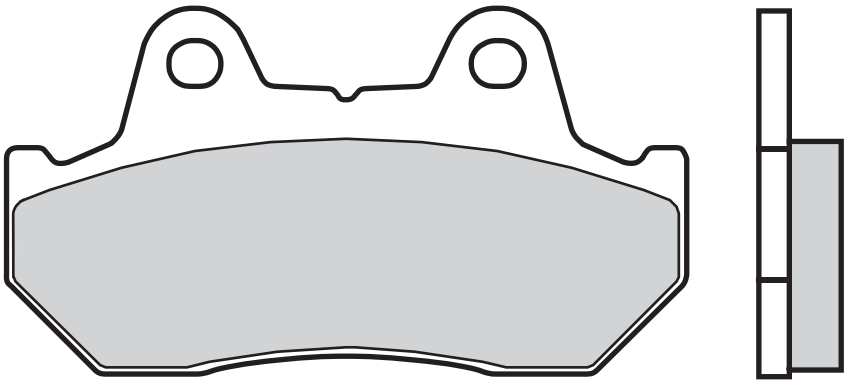

HONDA

125	CB TDC	83 >	•	
250	GB CLUBMAN	88 >	•	
250	NS R	85 >		•
250	NSR R	87 >		•
400	CB	81 >	•	•
400	CB FOUR	81 >	•	
400	CB HAWK	81 >	•	•
400	CB N	82 > 85	•	
400	CB TWIN	82 >	•	
400	CBR F, F2	85 >	•	•
400	CBR R	87 >		•
400	CM C	81 >	•	
400	CM T	85 >	•	
400	GB TT	88 >	•	
400	NS R	85 > 86		•
400	XELVIS	92 >	•	•
450	CB T	82 >	•	
450	CBR SR	91 >	•	•
450	CM A, C	82 >	•	
450	CMX REBEL	86 >	•	
500	CB EC	83 >		•
500	CX	81 >	•	
500	CX C	81 >	•	•
500	CX E	85 >	•	•
500	CX EURO	82 >	•	
500	CX SILVER WING TURBO	81 > 83	•	•
500	CX TURBO	81 > 83	•	
500	FT	82 > 83	•	•
500	GB TT	88 >	•	
500	GL	81 > 82		•
500	GL D	81 >	•	
500	NS R	85 >	•	•
500	VF 2	83 >		•
500	VT C	83 > 86	•	
500	XBR S	85 >	•	
550	CB SC	83 >	•	
550	CBX	82 >	•	•
600	CBR F	87 > 90		•
600	CBX E	85 >	•	
600	XL LM	85 > 87	•	
600	XL V TRANSALP	87 > 90	•	
650	CB	85 >	•	
650	CB SC	83 >	•	
650	CBX ED, SC, SCD	83 >	•	
650	CX C, T, TD, TURBO	83 >	•	•
650	CX E	83 >		•
650	GL D	83 >	•	
700	CB SC	84 >	•	
700	VF F INTERCEPTOR	84 > 85		•
700	VF S	84 >	•	
700	VFC MAGNA	84 >	•	
700	VFC MAGNA	87 >	•	
700	VFR F, F2	86 > 87		•
700	VT C, SHADOW	87 >	•	
750	CB F, F2, K	85 >	•	
750	CB F, K	81 > 82	•	•
750	CB SC, KZ, C	82 > 83	•	
750	CBR HURRICANE	87 >		•
750	CBX, F	84 >	•	•
750	NV CG, SHADOW	86 >	•	
750	VF C	88 > 93	•	
750	VF CUSTOM, SPORT	82 > 83	•	
750	VF F	83 >	•	•
750	VF S	85 >	•	
750	VFR FJ, F	86 > 87		•
750	VP CH, CUSTOM	87 >	•	
750	VT C, SHADOW	86 > 96	•	
750	XLV R	83 > 85	•	
800	VT C	88 >	•	
900	CB C	82 >	•	•
900	CB F, F2 BOL D'OR	81 > 84	•	•
1000	CB C	83 >	•	•
1000	CBR F	87 > 88		•
1000	CBX	81 > 82		•
1000	VF F	84 >	•	•
1000	VF F2 BOL D'OR, F, F2	85 >	•	•
1000	VF R	84 > 86	•	
1000	VF R	86 > 88	•	•
1000	VT C	88 >	•	
1100	CB F	83 > 85	•	•
1100	CB R,RB,RC	81 >	•	•
1100	CB RD	83 >	•	•
1100	GL	81 > 83	•	•
1100	VF C, S	83 >		•
1100	VT SHADOW	87 > 93	•	
1200	GL A, I	84 >	•	•
1200	GL DX	86 >	•	•
1200	GL GOLDWING	84 >	•	•
1500	GL ASPENCADE, SE	94 > 97		•
1500	GL GOLDWING SE	88 >		•
1500	GL GOLDWING SE	88 > 93		•
1500	GLX	88 > 96		•

07H011.18

84,9 x42,4 x 7,8
47,4 x 37 x 10

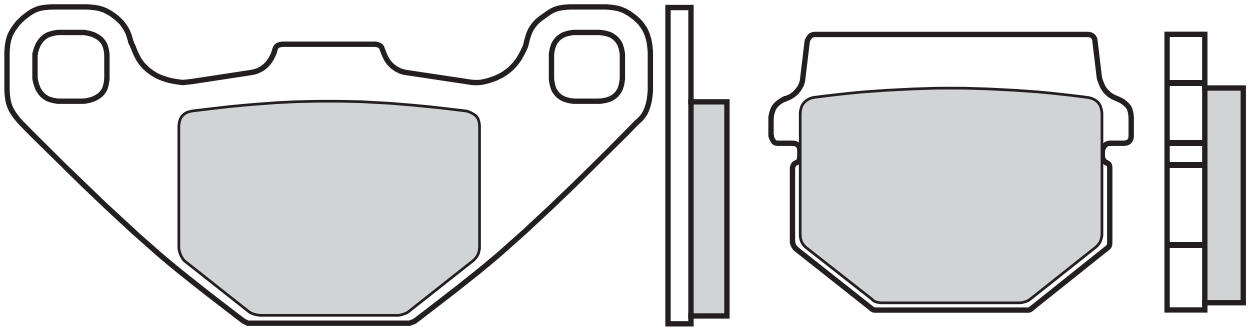

HM

50	CRE	98 > 05		•
50	CRE BAJA	97 >	•	•

KAWASAKI

80	KMX	87 >	•
125	KMX	87 > 90	•

HONDA

80	MB	80 >	•
80	MCX	82 >	•

SUZUKI

80	RM G	86 > 89	•
80	RM L, M, N	90 > 95	•

07H012.12

66,9 x 49,1 x 12

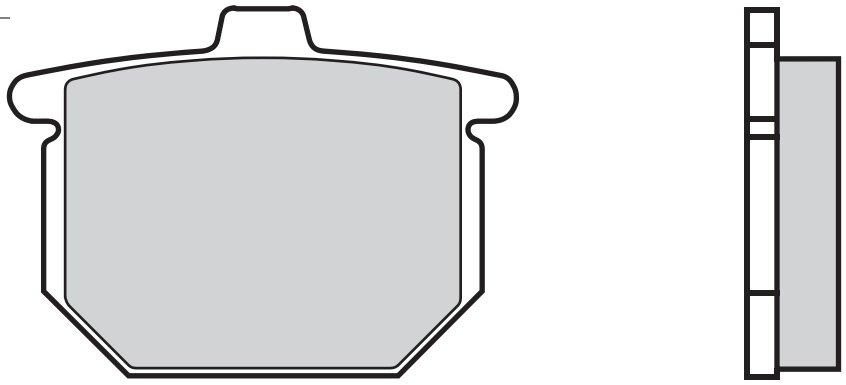

HONDA

750	CB F2, SS	77 > 79	•
1000	GL K1, K2	75 > 77	•

07H013.SP	99,3 x 37,8 x 9,2		
07H013.CC	“	“	“

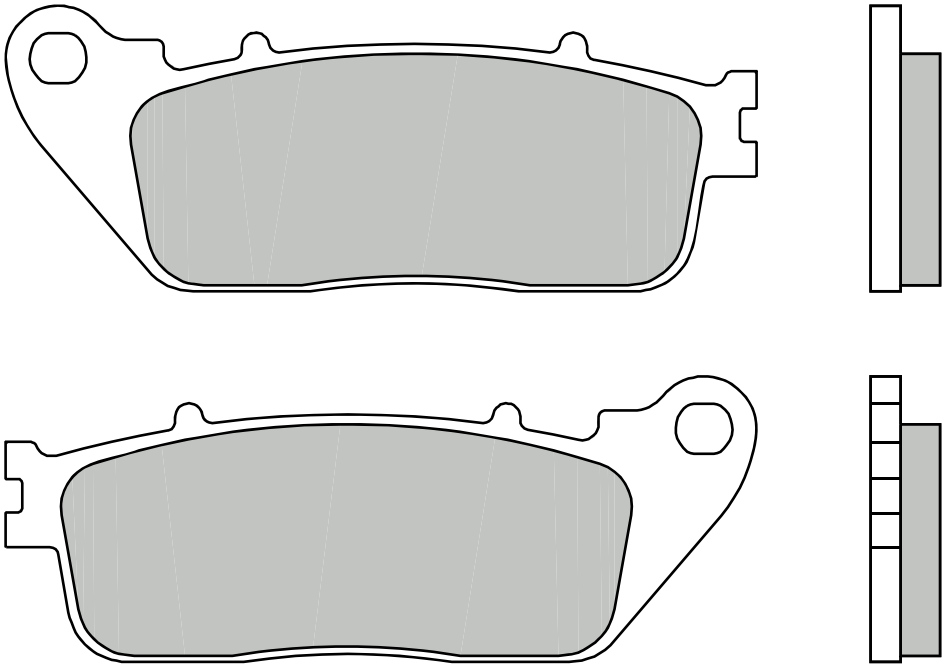

HONDA

800	CROSSRUNNER	11 >	•
800	VFR F	14 >	•
1000	CB R	08 >	•
1200	VFR F	10 >	•

07H014.06 91,7 x 53,2 x 8

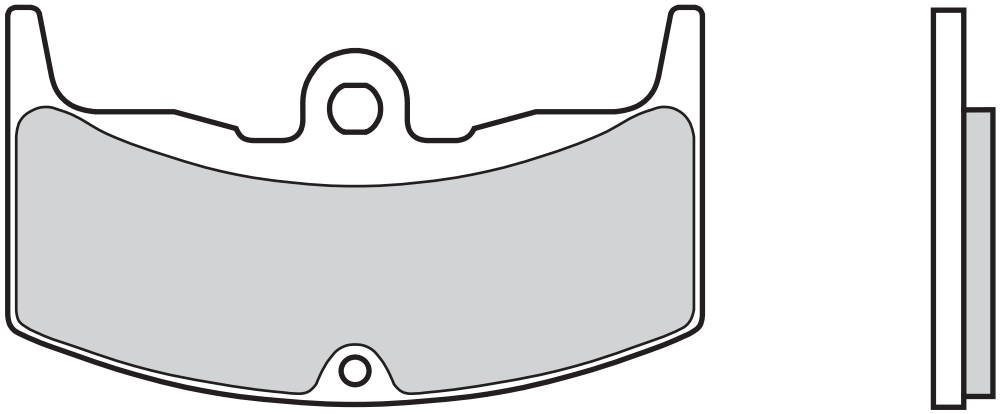

HONDA

250	VT E, FD	83 >	•	
250	VT F	83 > 87	•	
250	VTR	88 > 89	•	
400	CBX F, F2, F2C	82 >	•	
400	VF F	85 >	•	
400	VF FD	83 >	•	
400	VT E	83 >	•	
400	VT FD	83 >	•	
500	VT E	83 >	•	
500	VT ED	82 >	•	•
550	CBX F, F2, FC, F2C	82 >	•	
650	CBX E	83 >	•	•
900	CB FC, F2C	82 >	•	

07HO15.SD	80,9 x 41,7 x 7,3		
07HO15.SX	“	“	“
07HO15.TT	“	“	“
07HO15.05	“	“	“

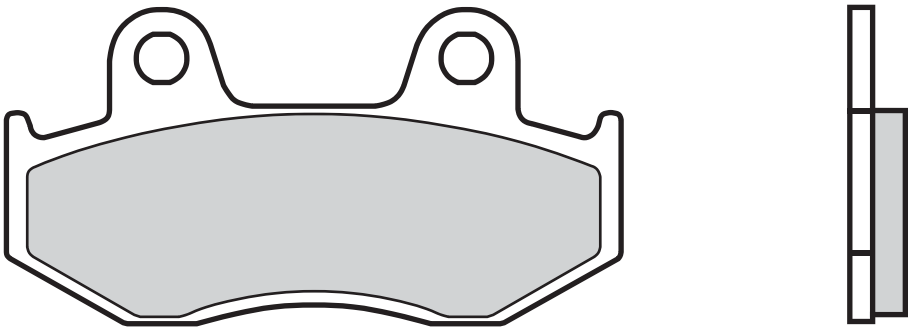

HONDA

80	MBX	86 >	•	
80	MTX R	87 >	•	
125	CR R	84 > 86	•	
125	MTX	90 >	•	
125	MTX R	84 > 85	•	
125	XL R	86 >	•	
200	ATC R	85 >	•	•
200	MTX R	86 >	•	
250	ATC R	85 > 86	•	•
250	ATC X	85 >	•	
250	CB RS	86 >	•	
250	CR R	84 > 86	•	
250	FTR	86 >	•	•
250	TRX R	86 > 89		•
250	TRX X FOURTRAX	87 >		•
250	XL R	84 > 87	•	
250	XLR R	88 >	•	
250	XR RE	84 > 87	•	
350	ATC X	85	•	
350	XL R	84 > 86	•	
350	XL R ND 03	84 >	•	
350	XR R	84 > 85	•	
500	CR R	84 > 86	•	
500	XL R	83 > 84	•	
500	XR R	83 > 86	•	
600	XL R	83 >	•	
600	XL R, RD, LD	83 >	•	
600	XLM LM	87 >	•	
600	XR R	83 > 87	•	

07H016.09 89,9 x 51,1 x 9,9

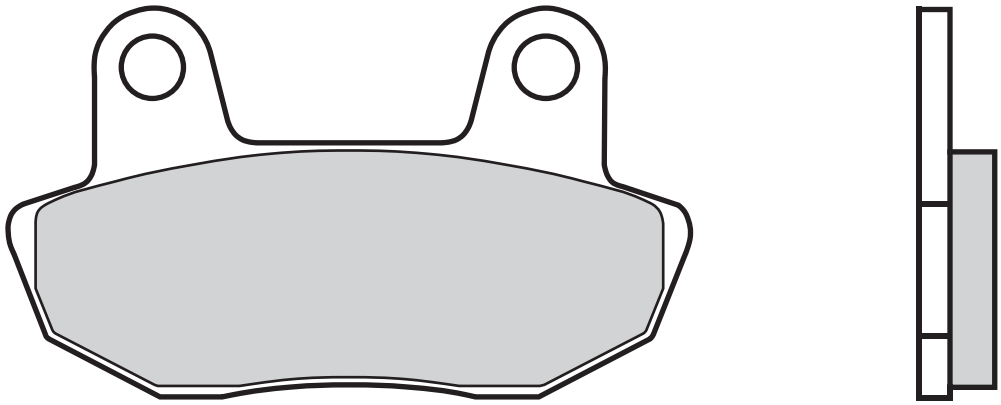

HONDA

450	CB N	84 > 85	•	
450	CB SC NIGHTHAWK	82 >	•	
650	CB SCC NIGHTHAWK	82 >	•	
700	VT C, SHADOW	84 > 86	•	
750	VT C	83 > 85	•	

07H017.08 91,7 x 53,2 x 9,5

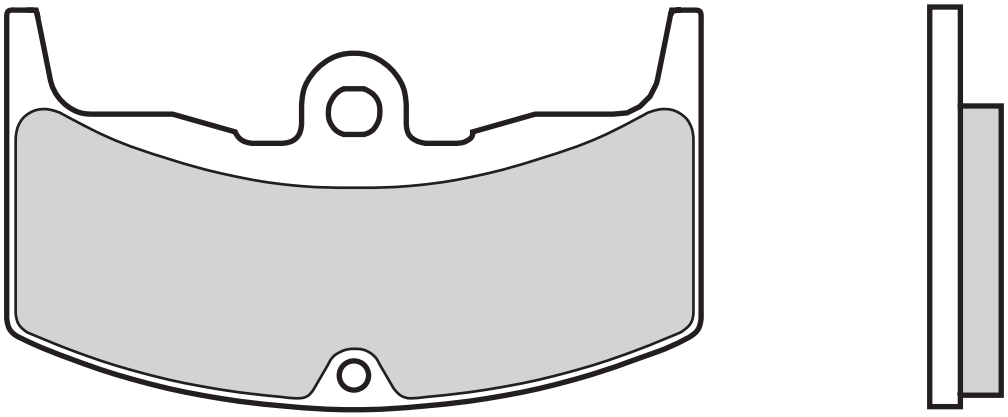

HONDA

400	CBX CUSTOM	88 >	•	
400	CBX F	85 >	•	•
400	CBX F, F2, F2C	82 >		•
400	NV CUSTOM	88 >	•	
400	VF F	85 >		•
400	VF FD	83 >		•
400	VT E	83 >		•
400	VT FD	83 >		•
550	CBX F, F2, FC, F2C	82 >		•
900	CB FC, F2C	82 >		•

07H018.SP	89,9 x 49 x 9
07H018.07	“ “ “

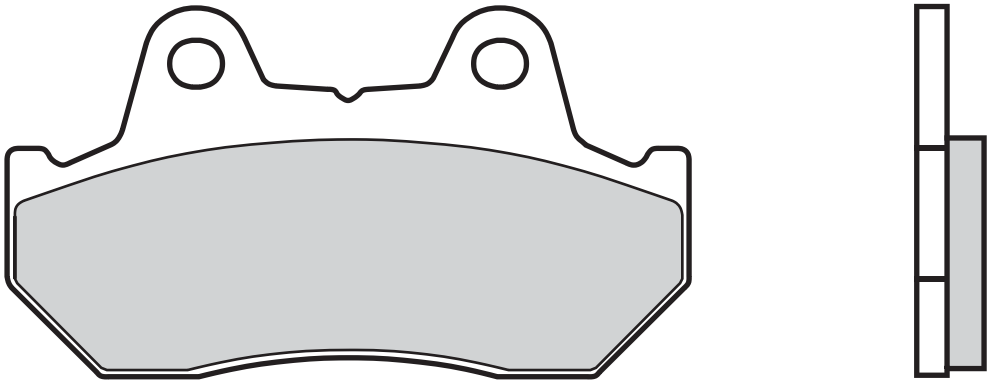

HONDA

125	CB T, SUPERDREAM	82 >	•	
125	CBX F	88 >	•	
250	CBX RSE	84 >	•	
250	CBX S	88 >	•	
250	NS R	85 >	•	
400	NS R	85 > 86	•	
400	VF INTEGRA	86 >	•	•
450	CB SC NIGHTHAWK	83 > 86	•	
500	CB EC	83 >	•	
500	CX EURO	82 >		•
500	CX TURBO	81 > 83		•
500	GL	81 > 82	•	
500	VF 2	83 >	•	
650	CX E	83 >	•	
700	VF F INTERCEPTOR	84 > 85	•	
700	VFC MAGNA	85 > 86	•	
750	XLV R	86 >	•	
1000	CBX	81 > 82	•	
1100	VF C, S	83 >	•	

07H020.SD	45,9 x 45 x 6,5/7,5
07H020.SX	“ “ “
07H020.TT	“ “ “

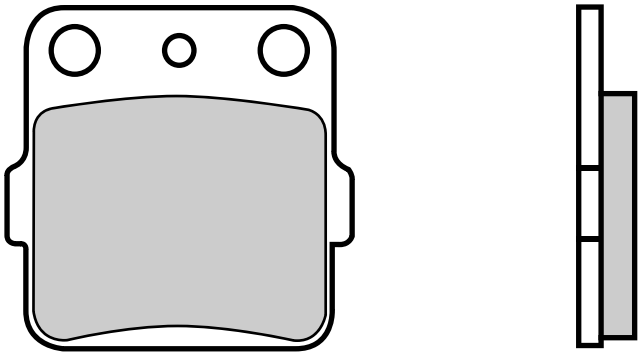

HM

150	CRF R	07 > 09	•

HONDA

200	ATC X	83 > 85	•
200	ATC XD	83 >	•
250	ATC R	82 > 84	•
250	ATC X	85 >	•
350	ATC X	85	•
350	ATC X	86 >	•

SUZUKI

230	LT SG	86 >	•

07H021.SA	81,1 x 42,1 x 8,9
07H021.SC	“ “ “
07H021.07	“ “ “

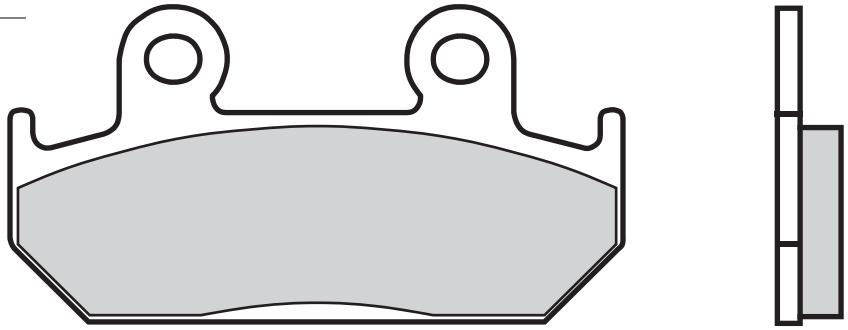

HONDA

250	CBR F	86 >	•	
250	CBR HURRICANE	87 >	•	
250	NSR R	87 >	•	
250	VT F	88 >	•	
250	VTR	90 > 97	•	
250	VTZ	88 >	•	
350	CB S, G	87 >	•	
350	NX	92 >	•	
400	CB N	86 >	•	
400	CBR F	92 >	•	
400	CBR R	87 >	•	
400	VFR R	86 > 87	•	•
400	VFR R	87 > 90	•	
400	VFR Z	88 >	•	
450	CB S	86 >	•	
600	CBR F	87 > 90	•	
600	CBR F, SUPER SPORT	91 > 94	•	
600	NTV REVERE	88 >	•	
600	VT SHADOW CUSTOM	89 > 91	•	
750	XRV AFRICA TWIN	90 > 92	•	

07H022.SD	45,9 x 45 x 6,5
07H022.SX	“ “ “
07H022.TT	“ “ “
07H022.05	“ “ “

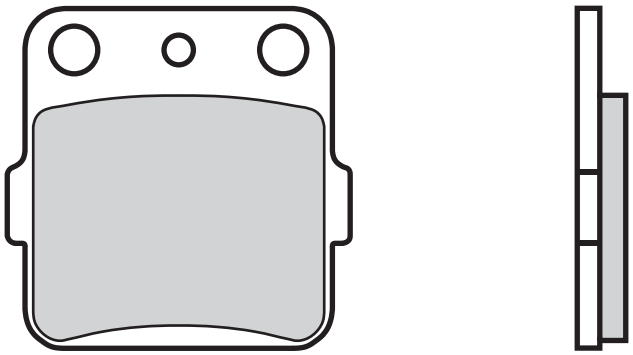

HONDA

75	CRM R	92 >	•
80	CR	03 >	•
80	CR R, RB	96 > 02	•
80	CRM	89 >	•
200	ATC XD	83 >	•
250	ATC R	82 > 84	•

SUZUKI

125	RM H	87 > 88	•
230	LT EH, S	86 > 93	•
230	LT SF-SJ	85 > 88	•
250	LT RF-RH	85 > 87	•
250	RM H	87 > 88	•

YAMAHA

125	YZ	89	•
250	YZ	89	•
300	YFM WARRIOR	89 >	•
350	YFM XT	87 > 88	•
360	YZ	89 >	•

07H023.SA	88,2 x46,1 x 8,4
07H023.SP	“ “ “
07H023.07	“ “ “

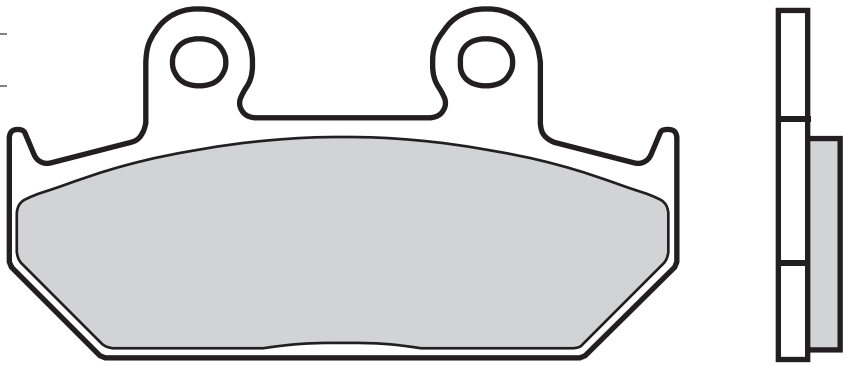

HONDA

125	RS (GP)	88 > 90	•
250	CB	88 > 91	•
250	CD	88 >	•
400	STEED	88 > 91	•
600	NV C	88 >	•
600	NX DOMINATOR	93 >	•
600	STEED	88 > 91	•
650	NX DOMINATOR	93 > 96	•
700	VFR F, F2	86 > 87	•
750	CBR HURRICANE	87 >	•
750	VFR FJ, F	86 > 87	•
1000	CBR F	87 > 88	•

07H024.08 54,9 x 52,4 x 9,4

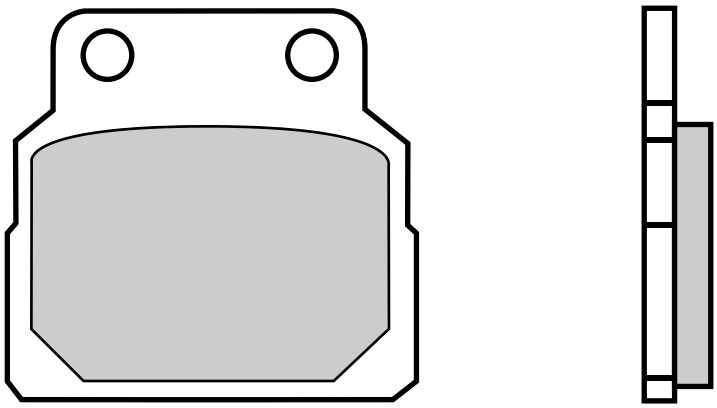

HONDA

450	CB DX	89 >	•	•
450	CB N	86 >	•	

07H025.SD 94 x 31,9 x 7,4
07H025.SX " " "
07H025.TT " " "
07H025.06 " " "

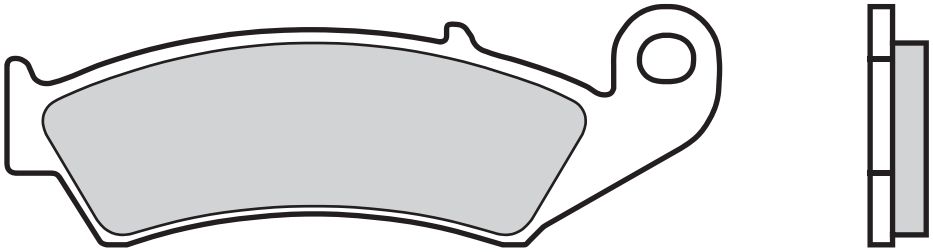

HONDA

125	CR R, RK	87 > 94	•
250	AX-1	88 > 89	•
250	AX-1	90 >	•
250	CR R	87 > 94	•
250	CRM R	90 >	•
250	NX	88 > 90	•
250	TRX R	86 > 89	•
250	TRX X FOURTRAX	87 >	•
250	XL DEGREE	91 >	•
250	XLR BAJA	88 > 90	•
250	XR R	88 > 89	•
250	XR R, L	90 > 93	•
350	ATC X	86 >	•
500	CR	87 > 94	•
600	XR R	88 > 90	•
600	XR R	91 > 92	•

07H026.SD	74,9 x 36,1 x 9,5
07H026.SX	“ “ “
07H026.TT	“ “ “
07H026.08	“ “ “

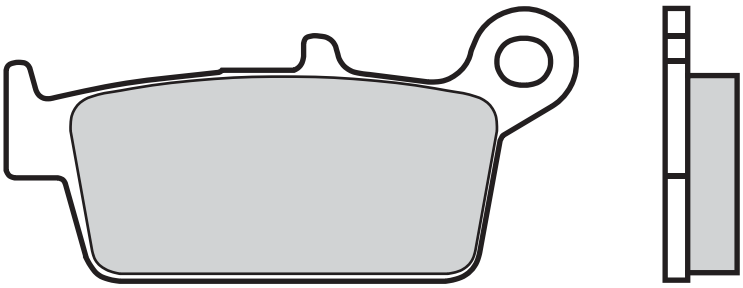

BIMOTA

508	BBX ENDURO	12 >	•

FANTIC MOTOR

50	MX REGOLARITÀ COMPETIZIONE	08 >	•
65	MX REGOLARITÀ COMPETIZIONE	08 >	•
85	MX REGOLARITÀ COMPETIZIONE	08 >	•

GAS GAS

125	EC	00 >	•
125	MC	03 >	•
125	SM	02 >	•
200	EC	00 >	•
200	HOBBY	07 >	•
250	EC	00 > 11	•
250	MC	00 >	•
250	SM	02 >	•
300	EC	00 > 11	•
400	EC	02 >	•
400	FSE SM	02 >	•
400	PAMPERA	06 >	•
450	EC	03 >	•
450	FSE EC	03 >	•
450	FSE SM	03 > 06	•
450	FSR	07 >	•
450	SM FSR	07 >	•
500	FSE EC	06 >	•
515	FSR	08 >	•

HM

50	CRE	06 >	•
125	CRE ENDURO	95 > 01	•
125	CRE SUPERMOTARD	03 >	•
125	SUPERMOTARD	00 >	•
250	CRE ENDURO	95 > 01	•
250	CRE SUPERMOTARD	03	•
250	CRE SUPERMOTARD	04 >	•
250	SUPERMOTARD	00 >	•

HONDA

50	CB REPLICA	99 >	•
80	MB	80 >	•
80	MCX	82 >	•
80	MCX S	82 >	•
80	MTX R	87 >	•
125	CA REBEL	95 > 96	•
125	CR R, RK	87 > 94	•
125	CR RK	95 > 01	•
230	CRF	04 >	•
230	SL	97 >	•
250	AX-1	88 > 89	•
250	CR R	87 > 94	•
250	CR R	95 > 01	•
250	XLR BAJA	88 > 90	•
250	XLR R, SPL	94 >	•
250	XR R, L	90 > 93	•
250	XR R, L, S	94 >	•
300	XR	10 >	•
400	XR	96 >	•
400	XR SUPERMOTARD	00 >	•
440	XR R	00 >	•
500	CR	87 > 94	•
500	CR	95 > 01	•
600	XR R	91 > 92	•
600	XR R	93 >	•
650	BROS	88 >	•
650	NTV HAWK	89 > 91	•
650	XR L	93 >	•
650	XR R	00 >	•

HYOSUNG

400	XRV	05 >	•

KAWASAKI

125	KX	95 >	•
250	KLX	98 >	•
250	KLX 250	09 >	•
250	KLX S, SF	09 >	•
250	KX	95 >	•
300	KLX R	97 >	•
400	KLX R/SR	03 >	•
500	KX	96 >	•
650	KLX R	96 > 98	•

SHERCO

450	ENDURO	04	•

SUZUKI

125	RM T	96 > 05	•
250	DR Z	01 >	•
250	RM T	96 > 05	•
250	RMX	99 >	•
400	DR-Z S/E	00 > 04	•

TM

85	85	01 > 12	•
125	125	01 > 04	•
125	ENDURO	01 > 04	•
125	SMR	05 >	•
125	SMX	06 >	•
250	250	01 > 04	•
250	250 4-STROKE	01 >	•
250	E	01 >	•
250	E 4-STROKE	01 > 04	•
300	300	01 >	•
300	E	01 > 04	•

400	4T	01 >	•
400	E 4 STROKE	01 >	•
400	SMR F	02	•
400	SMR F	03 >	•
450	4T	02 > 04	•
450	ENDURO 4 STROKE	02 > 04	•
450	SMR F	04 >	•
450	SMX F	03 >	•
530	4T	01 > 04	•
530	E 4 STROKE	01 > 04	•
530	SMR F	03 >	•
530	SMR F ES	03 >	•
600	SMX F	03 >	•
660	SMX F	05 >	•

YAMAHA

125	WR	98 > 08	•
125	YZ	98 > 02	•
250	WR	98 > 02	•
250	WR F	01 > 02	•
250	YZ	98 > 02	•
250	YZ F	01 > 02	•
400	WR F	99 > 00	•
400	YZ F	99 > 02	•
426	WR F	01 > 02	•
426	YZ F	00 > 02	•

07H027.SP 86,1 x 39,9 x10,7

07H027.11 " " "

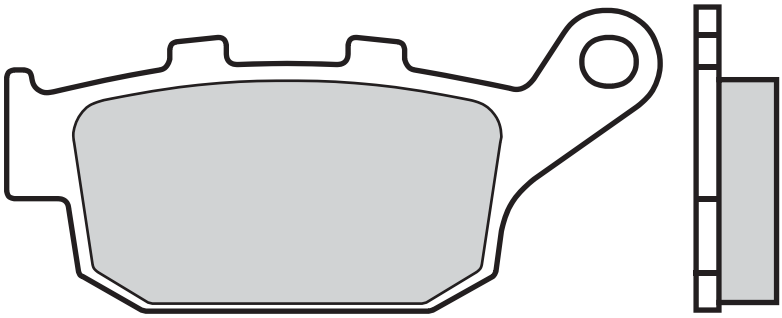

BUELL

500	BLAST	01 >	•
984	XB9R FIREBOLT	02 >	•
984	XB9S LIGHTNING	03 >	•
984	XB9SX CITY X	05 >	•
1200	M2	98 > 02	•
1200	RS X1	98 >	•
1200	S1 LIGHTNING	98 > 02	•
1200	S1 WHITELIGH TWING	98 > 02	•
1200	S3 THUNDERBOLT	98 > 02	•
1200	X1	01 > 02	•
1200	XB12 R	04 >	•
1200	XB12 R FIREBOLT	09 >	•
1200	XB12 S LIGHTNING	04 > 08	•
1200	XB12 S LIGHTNING	09 >	•
1200	XB12 SCG LIGHTNING	04 > 08	•
1200	XB12 SCG LIGHTNING	09 >	•
1200	XB12 STT SUPER TT	07 >	•
1200	XB12 X ULYSSES	06 >	•

HONDA

250	CBR HURRICANE	87 >	•
250	CBR R, RR	90 >	•
250	CBR RJ	88 >	•
250	NSR RJ, R, SP	88 >	•
250	RS R	91 > 92	•
250	VT SPADA	89 >	•
250	VTR	98 >	•
400	BROS 2	88 >	•
400	CB FK	90 >	•
400	CB SUPER FOUR	92 > 95	•
400	CB-1	89 > 90	•
400	CBR RR	88 > 94	•
400	VFR R	91 >	•
400	VFR Z	88 >	•
400	VRX T ROADSTER	95 >	•
600	NTV BROS 1	88 >	•
600	NTV REVERE	88 >	•
600	NX DOMINATOR	93 >	•
600	XL V TRANSALP	91 > 93	•
600	XL V TRANSALP	94 > 96	•
600	XL V TRANSALP	97 > 99	•
650	FMX	05 >	•
650	NTV	94 >	•
650	NTV DEAUVILLE	98 > 00	•
650	NTV REVERE	88 > 93	•
650	NTX BROS	90 >	•
650	NX DOMINATOR	88 > 92	•
650	NX DOMINATOR	93 > 96	•
650	XLV TRANSALP	00 >	•
650	XRV AFRICA TWIN	88 >	•
700	VF FR INTERCEPTOR	88 > 89	•
700	X	12 >	•
700	XL TRANSALP	08 >	•
750	CB NIGHTHAWK	91 >	•
750	XRV AFRICA TWIN	90 > 92	•
750	XRV AFRICA TWIN	93 >	•

PEUGEOT

250	SATELIS RS	11 >	•

SUZUKI

650	XF FREEWIND	97 >	•

TRIUMPH

600	DAYTONA	04 >	•
600	SPEED FOUR	03 >	•
600	TT	00 > 03	•
650	DAYTONA	05 >	•
675	DAYTONA	06 > 08	•
675	DAYTONA R TRIPLE	11 > 12	•
675	DAYTONA TRIPLE	09 >	•
675	DAYTONA TRIPLE	09 > 12	•
675	STREET TRIPLE	08 >	•
675	STREET TRIPLE R675	09 >	•
800	TIGER XC ABS	12 >	•
800	TIGER, TIGER XC	11 >	•

YAMAHA

600	FZ 6R	09 >	•
600	XJ 6 DIVERSION	09 >	•

07H028.SA	67,8 x 53,7 x 8,1
07H028.SC	“ “ “
07H028.RC	“ “ “
07H028.07	“ “ “

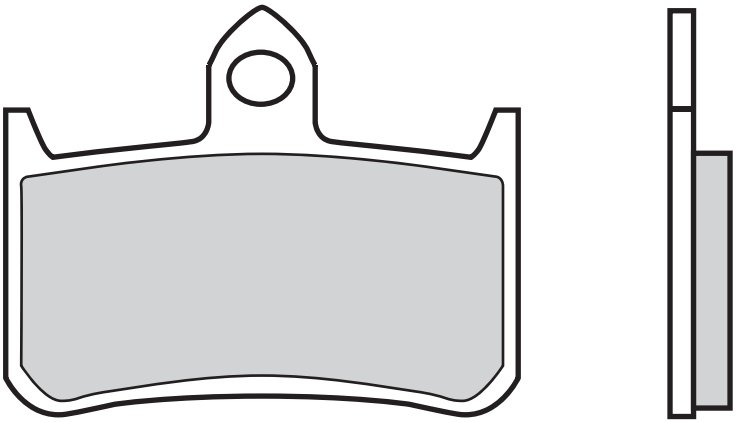

HONDA

125	NS	89 >	•
250	NS	89 >	•
250	NSR RJ, R, SP	88 >	•
250	RS R	91 > 92	•
400	BROS 2	88 >	•
400	RVF RR	90 >	•
400	VFR R	91 >	•
400	VTR R	90 >	•
600	NTV BROS 1	88 >	•
650	BROS	88 >	•
650	NTX BROS	90 >	•
750	NR	92 >	•
750	RVF (RC 45)	94 >	•
750	VFR R (RC 30)	88 > 93	•
900	CBR RR	92 > 97	•
900	HORNET	02 >	•
1000	CB BIG ONE	93 > 95	•
1000	VTR F FIRESTORM	97 >	•
1300	CB X-4	97 >	•

07H029.SP	94 x 31,9 x 8,4
07H029.11	“ “ “

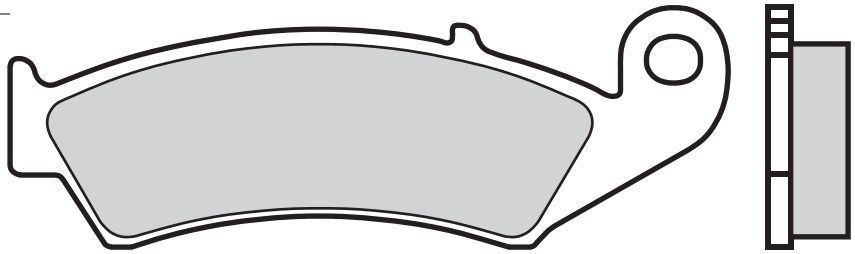

HONDA

400	RVF RR	90 >	•
400	VFR R	87 > 90	•
400	VTR R	90 >	•
750	RVF (RC 45)	94 >	•
750	VFR R (RC 30)	88 > 93	•

07H030.SA	102,1 x 38,9 x 8,1
07H030.SC	“ “ “
07H030.05	“ “ “

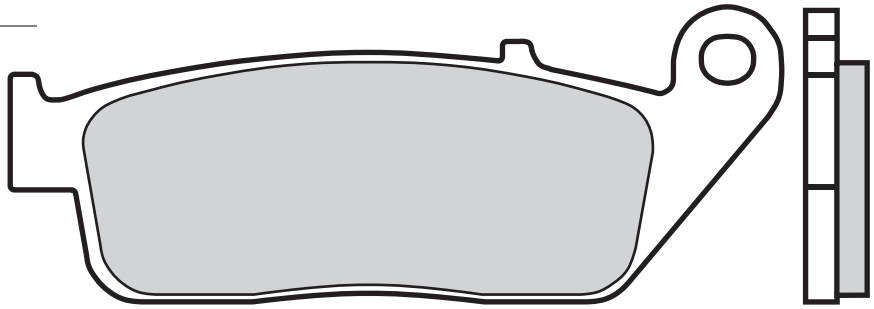

BUELL

500	BLAST	01 >	•

CAGIVA

900	GRAN CANYON	99 >	•
1000	NAVIGATOR	00 >	•

HONDA

125	RS (GP)	91 > 94	•
125	XLR R	98 >	•
125	XR L	03 >	•
250	CB	92 >	•
250	CBR NIGHTHAWK	92 >	•
250	CBR R	11 >	•
250	CBR R, RR	90 >	•
250	CBR RJ	88 >	•
250	STEED	93 >	•
250	VT SPADA	89 >	•
400	CB FK	90 >	•
400	CB-1	89 > 90	•
400	CBR RR	88 > 94	•
400	STEED	92 >	•
400	VRX T ROADSTER	95 >	•
500	CB	94 > 96	•
600	CBF N	03 > 07	•
600	CBF S	04 > 07	•
600	CBR F	11 >	•
600	CBR F3	95 > 98	•
600	HORNET	07 >	•
600	HORNET	98 > 06	•
600	STEED	92 >	•
600	VT C, SHADOW	93 >	•
600	VT CD SHADOW VLX	94 >	•
650	FMX	05 >	•
650	NTV	94 >	•
650	NTV HAWK	89 > 91	•
650	NTV REVERE	88 > 93	•
700	VF FR INTERCEPTOR	88 > 89	•
700	X	12 >	•
750	CB N, SEVEN FIFTY	92 >	•
750	CB NIGHTHAWK	91 >	•
750	VFR F	88 > 89	•
750	VFR F	90 > 97	•
800	PC	89 > 97	•
950	VFR F	92 >	•
1000	CBR F, FJ, FK	89 > 92	•
1000	VF R	89 >	•
1100	ST PAN EUROPEAN	90 > 02	•
1100	VT C2 Y	00 >	•
1100	VT SHADOW	94 > 96	•
1100	VT SHADOW C2	95 > 98	•
1100	VT SHADOW C3	99 >	•
1300	FURY	10 >	•
1300	VT FURY	10 >	•
1300	VTX	03 >	•
1300	VTX C	04 >	•
1500	GL C VALKYRIE	96 >	•
1500	GLX	97 >	•

HYOSUNG

250	AQUILA	00 >	•

KAWASAKI

750	Z 750	07 >	•
750	Z 750 ABS	07 >	•

SUZUKI

250	GSF IMPULSE	95 >	•
250	INAZUMA	12 >	•
400	GSX IMPULSE	94 >	•
400	RF	93 >	•
600	GSF BANDIT	95 > 99	•
600	RF R	93 > 96	•
1500	C INTRUDER	13 >	•

TRIUMPH

675	STREET TRIPLE	08 >	•
800	AMERICA	03 > 06	•
800	BONNEVILLE	01 > 04	•
800	BONNEVILLE AMERICA	02 >	•
800	BONNEVILLE BLACK	04 >	•
800	BONNEVILLE T100 PAUL SMITH	06 > 08	•
800	SPEEDMASTER	03 > 04	•
800	TIGER, TIGER XC	11 >	•
865	BONNEVILLE T100	09 >	•
865	NEW BONNEVILLE	09 >	•
865	NEW BONNEVILLE SE	09 >	•
885	THUNDERBIRD SPORT	04 >	•
900	ADVENTURER	96 >	•
900	AMERICA	07 >	•
900	BONNEVILLE	05 > 08	•
900	BONNEVILLE	09 >	•
900	BONNEVILLE T100	05 > 08	•
900	BONNEVILLE T100	09 >	•
900	LEGEND TT	99 >	•
900	SCRAMBLER	06 >	•
900	THRUXTON	04 >	•
900	THUNDERBIRD	03 >	•
900	THUNDERBIRD	96 > 02	•
900	TIGER	99 > 00	•
955	TIGER	04 > 06	•
955	TIGER	01 > 03	•

VOXAN

1000	SCRAMBLER	01 >	•

YAMAHA

125	WR R, XY	09 >	•
250	WR X	08 >	•

07H031.SP	102,1 x 38,9 x 9,6
07H031.09	“ “ “

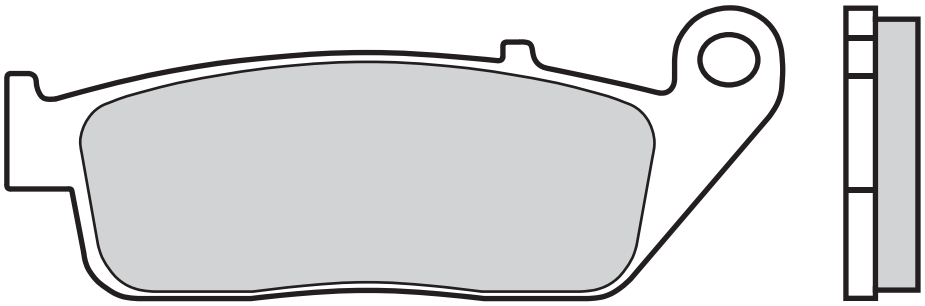

DAELIM

125	DAYSTAR	00 >	•
125	ROADWIN	04 >	•
125	ROCKET	99 >	•
125	S2	05 >	•
125	VL DAYSTAR	00 >	•
125	VT EVOLUTION	00 >	•
125	VT MAGNA	99 >	•
150	ROADWIN X5	06 >	•
250	ROADWIN	08 >	•
250	S2	06 >	•

HONDA

680	DN-01	08 >	•
750	VFR F	88 > 89	•
750	VFR F	90 > 97	•
950	VFR F	92 >	•
1000	CBR F, FJ, FK	89 > 92	•
1000	VF R	89 >	•
1500	GL C VALKYRIE	96 >	•
1500	GLX	97 >	•

INDIAN

1800	CHIEF CLASSIC	14 >	•
1800	CHIEF VINTAGE	14 >	•
1800	CHIEFTAIN	14 >	•

TRIUMPH

885	THUNDERBIRD SPORT	04 >	•
900	ADVENTURER	96 >	•
900	LEGEND TT	99 >	•
900	THUNDERBIRD	03 >	•
900	THUNDERBIRD	96 > 02	•
900	TIGER	99 > 00	•
955	TIGER	01 > 03	•

VICTORY

1731	BOARDWALK	13 >	•
1731	CROSS COUNTRY	10 >	•
1731	CROSS COUNTRY 8-BALL	14 >	•
1731	CROSS COUNTRY TOUR	12 >	•
1731	CROSS ROADS	10 >	•
1731	CROSS ROADS 8-BALL	14 >	•
1731	CROSS ROADS CLASSI	14 >	•
1731	HAMMER 8-BALL	10 >	•
1731	HARD-BALL	12 >	•
1731	HIGH-BALL	12 >	•
1731	JACKPOT	10 >	•
1731	JUDGE	13 >	•
1731	KINGPIN	10 >	•
1731	KINGPIN 8-BALL	10 >	•
1731	VEGAS	10 >	•
1731	VEGAS 8-BALL	10 >	•

07H032.SP	45,9 x	45	x 7,5
07H032.SD	“	“	“
07H032.SX	“	“	“

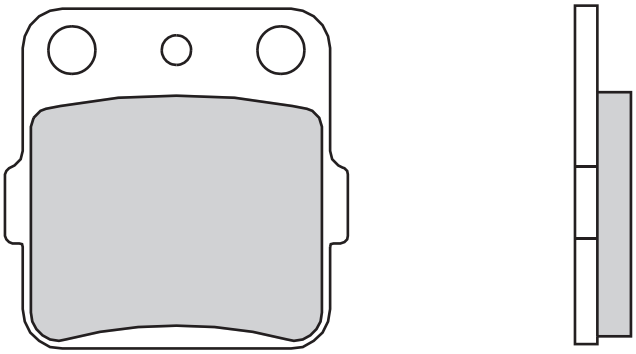

ARCTIC CAT

400	DVX	04 >	•	

HONDA

85	CR R, R EXPERT	03 >	•	
150	CRF R	07 >	•	
200	ATC X	83 > 85	•	
250	TRX EX SPORTRAX	01 > 08	•	
250	TRX X	08 >	•	
300	TRX EX SPORTRAX	01 > 08	•	•
300	TRX X	09 >	•	•
400	TRX EX SPORTRAX	01 > 08	•	•
400	TRX FOURTRAX EX	99 >	•	•
400	TRX X	09 >	•	•
420	TRX FA / FPA	09 >	•	
420	TRX FPE / FPM 4X4	09 >	•	
450	TRX EX SPORTRAX	01 >	•	•

KAWASAKI

65	KX	00 >		•
80	KX L, N, R	88 > 96		•
80	KX R7, T7, W1, W2, Y1, Y2	97 > 00		•
85	KX, II	01 >		•
100	KX	88 > 96		•
100	KX	97 >		•
250	KSF A1-A17 MOJAVE	87 >		•
250	KXF A1, A2 TECATE	87 > 88		•
250	KXT B2 TECATE	87 >		•
300	KEF LAKOTA	95 >		•
450	KFX (left cal. + rear cal.)	07 >		•

SUZUKI

65	RM	03 >		•
100	RM	03 >		•
230	LT EH-EP	86 > 93		•
250	LT SK, SL	89 > 90		•
500	RM H	87 >		•
800	DR Z	88 > 90		•

TM

80	JUNIOR	96 > 00		•

YAMAHA

80	YZ E, F, G, H1, J1	93 > 01		•
85	YZ	02 >		•
200	YFS R BLASTER	03 >		•
250	YFM RAPTOR Left/Rear	09 >		•
350	YFM FXG-FXM WOLVERINE (4KB/EBE)	95 > 96		•
350	YFM R RAPTOR	04 >	•	•
350	YFM XG,XH WARRIOR (3GD/EBE)	95 > 96		•
350	YFM XT, XU WARRIOR	87 > 88		•
350	YFZ A-M BANSHEE	90 > 06		•
350	YFZ T-W BANSHEE	87 > 89		•
450	YZF S Left/Rear	04 > 05		•
600	YFM FWAK-FWAN 4X4 GRIZZLY	98 > 01	•	
660	YFM GRIZZLY FWAP 4X4	02 >	•	
660	YFM RN RAPTOR	01 >	•	•

07H033.CC 39,9 x 56,2 x 9,5

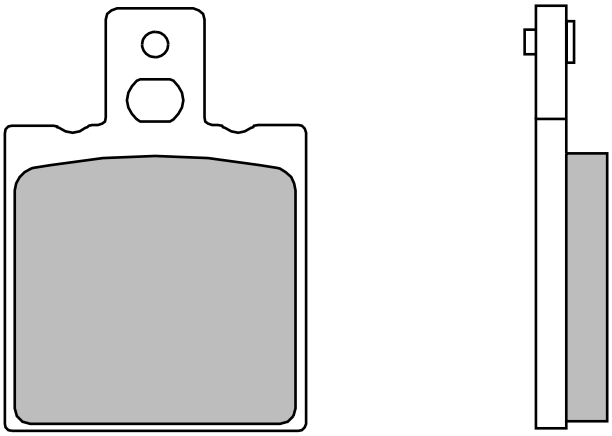

HONDA

125	CRM, R	90 > 98	•
125	NSR F	90 > 92	•
125	NSR R, ITALY	89 >	•

07H034.SP 102,1x 38,9 x10,4
07H034.05 " " "

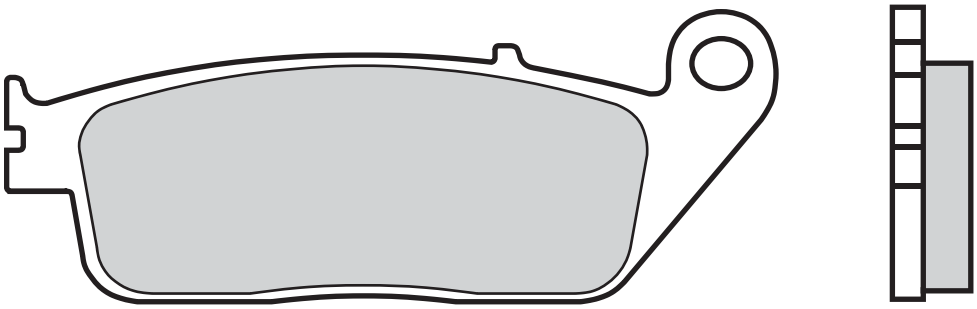

HONDA

250	VTR	98 >	•
400	CB SUPER FOUR	92 > 95	•
750	VF C	94 >	•
1100	ST ABS-TCS-CBS	92 > 95	•
1100	ST PAN EUROPEAN	90 > 02	•

KYMCO

250	VENOX	01 >	•

YAMAHA

250	X-CITY	08 >	•
1700	MT-01	07 >	•
1700	MT-01	05 >	•

07H035.SA	88,2 x 46,1 x10,5
07H035.09	“ “ “

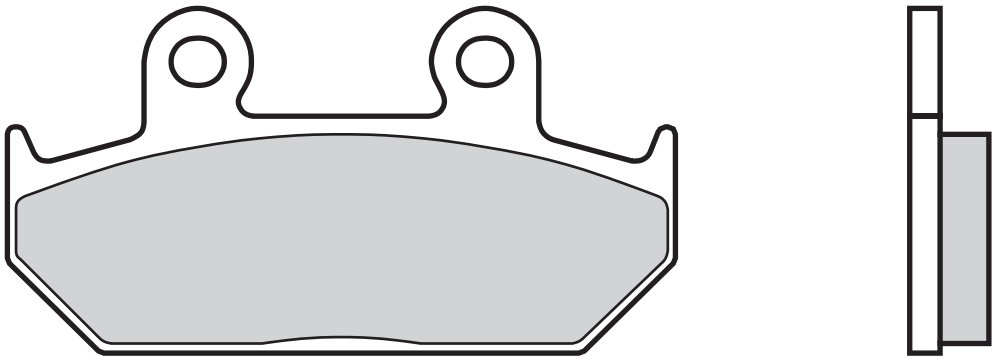

CAGIVA

500	CANYON	99 >	•
900	CANYON I.e.	97 > 98	•
900	ELEFANT I.e.	90 >	•

HONDA

125	CB TT	90 >	•
600	VT C, SHADOW	92	•
600	VT SHADOW CUSTOM	88 >	•
600	XL V TRANSALP	91 > 93	•
650	NX DOMINATOR	88 > 92	•
650	XRV AFRICA TWIN	88 >	•
1500	GL ASPENCADE, SE	94 > 97	•
1500	GL GOLDWING SE	88 >	•
1500	GL GOLDWING SE	88 > 93	•
1500	GLX	88 > 96	•

07H036.SP	85,7	x 40	x 8,9
07H036.07	“	“	“

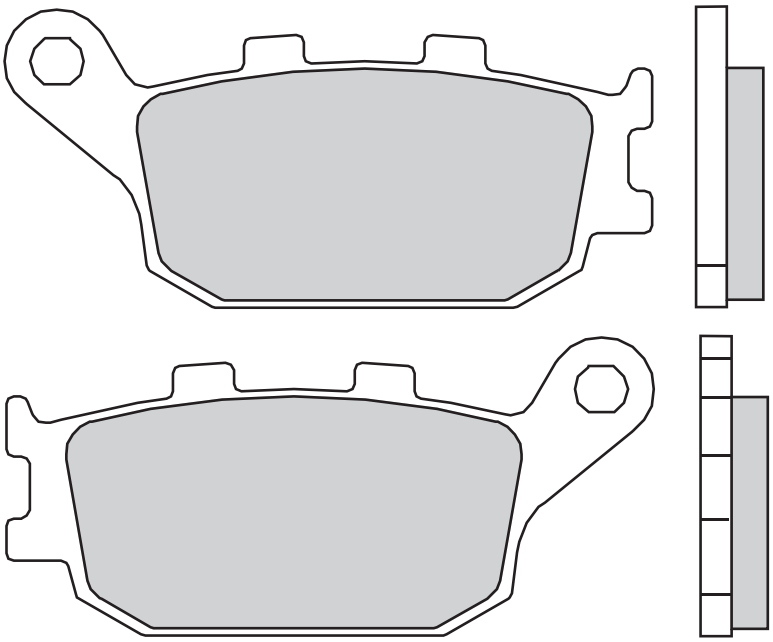

HONDA

400	CBR F	92 >	•
500	CBF	04 >	•
500	CBF ABS	04 >	•
600	CBF	08 >	•
600	CBF N	03 > 07	•
600	CBF N	08 >	•
600	CBF S	04 > 07	•
600	CBF S	08 >	•
600	CBR F, SUPER SPORT	91 > 94	•
600	CBR F3	95 > 98	•
600	CBR F4	99 > 02	•
600	CBR RR	03 > 04	•
600	CBR RR	05 > 06	•
600	HORNET	98 > 06	•
600	HORNET ABS	07 >	•
650	NTV DEAUVILLE	01 > 02	•
700	NC S	12 >	•
700	NC X	12 >	•
700	TRX INTEGRA	12 >	•
700	XA ABS	12 >	•
700	XAD ABS	12 >	•
700	XL TRANSALP ABS	09 >	•
750	CB N, SEVEN FIFTY	92 >	•
750	INTEGRA	14 >	•
750	NC S	14 >	•
750	NC X	14 >	•
750	NR	92 >	•
900	CBR RR	98 > 99	•
900	CBR RR	92 > 97	•
900	CBR RR FIREBALDE (954 cc)	02 > 03	•
900	CBR RR FIREBLADE (929 cc)	00 > 01	•
900	HORNET	02 >	•
1000	CB BIG ONE	93 > 95	•
1000	CBF	06 >	•
1000	CBF1000	09 >	•
1000	CBR RR	04 > 05	•
1000	VTR F FIRESTORM	97 >	•
1000	VTR SP01,SP02 (RC 51)	00 >	•
1100	CB	13 > <	•
1100	VT C2 Y	00 >	•
1100	VT SHADOW	94 > 96	•
1100	VT SHADOW C2	95 > 98	•
1100	VT SHADOW C3	99 >	•
1300	FURY	10 >	•
1300	VT FURY	10 >	•
1300	VTX	03 >	•
700	NC SA ABS	12 >	•
700	NC SD ABS	12 >	•

KAWASAKI

750	Z 750	07 >	•
750	Z 750 ABS	07 >	•
750	Z R	11 >	•
1000	KLV (right cal.)	04 >	•
1000	VERSYS	12 >	•
1000	Z	07 > 09	•
1000	Z	10 >	•

SUZUKI

250	INAZUMA	12 >	•
650	GSF ABS	07 >	•
650	GSF S ABS	07 >	•
650	GSX F	08 >	•
650	SV (left cal.)	03 > 08	•
650	V STROM (left cal.)	04 >	•
750	GSR (left cal.)	11 >	•
1000	DL V-STROM (left cal.)	02 >	•
1000	SV	03 >	•
1000	SV S	03 >	•
1250	GSF ABS	07 >	•
1250	GSF S ABS	07 >	•
1250	GSX FA	10 >	•
1300	B-KING	07 >	•

YAMAHA

600	FZ 6	04 >	•
600	FZ 6 FAZER	04 >	•
600	FZ6 Fazer S2	07 >	•
600	FZ6 Fazer S2 ABS	07 >	•
600	FZ6 S2	07 >	•
600	FZ6 S2 ABS	07 >	•
600	YZF R6	03 >	•
700	MT - 07	14 >	•
800	FAZER 8	10 >	•
800	FZ 8	10 >	•
850	MT-09	14 >	•
850	MT-09 ABS	14 >	•
850	MT-09 STREET RALLY	14 >	•
850	MT-09 STREET RALLY ABS	14 >	•
1000	FZ1	06 >	•
1000	FZ1 FAZER	06 >	•
1000	YZF R1	07 >	•
1000	YZF R1	04 > 06	•
1000	YZF R1 SP	06 >	•

07H037.SA

68,9 x 51 x 9
32,7 x 49,9 x 9

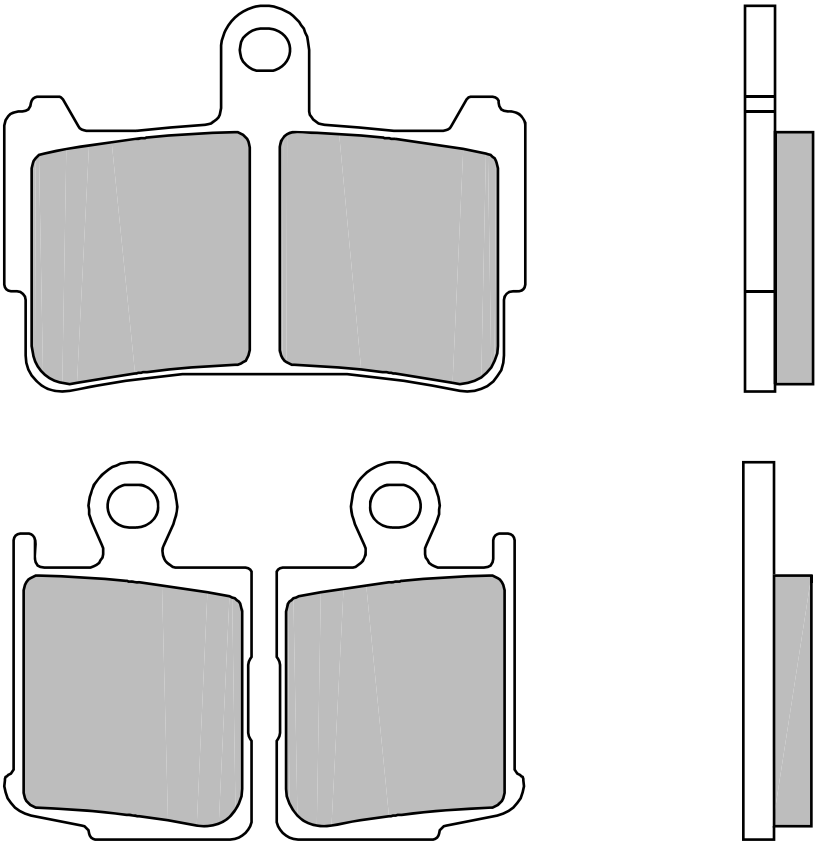

HONDA

1200 F w/DCT	10 >	•
1200 VFR F	10 >	•
1200 VFR FW	10 >	•

07H039.SA	125,5x 44,3 x 8,7		
07H039.SP	“	“	“
07H039.07	“	“	“

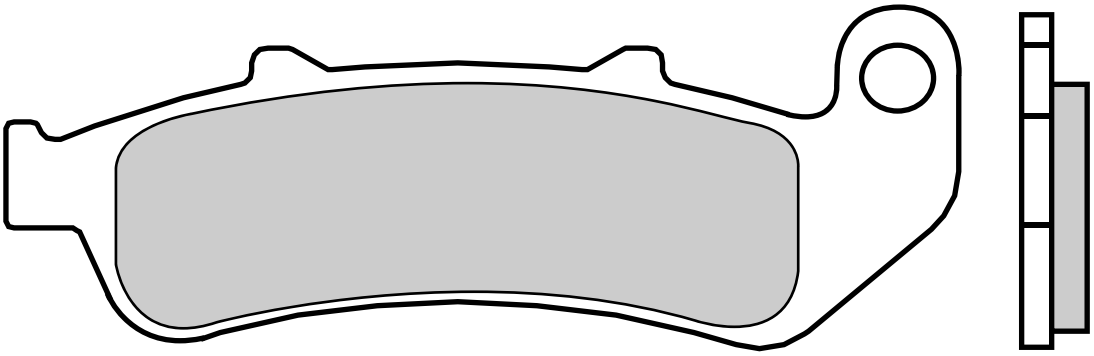

HONDA

1000 CBR F, FP	93 > 98	•	•
1100 ST ABS-TCS-CBS	92 > 95	•	

07H040.08

79,9 x 41,9 x9,2
96,6 x 41,9 x9,2

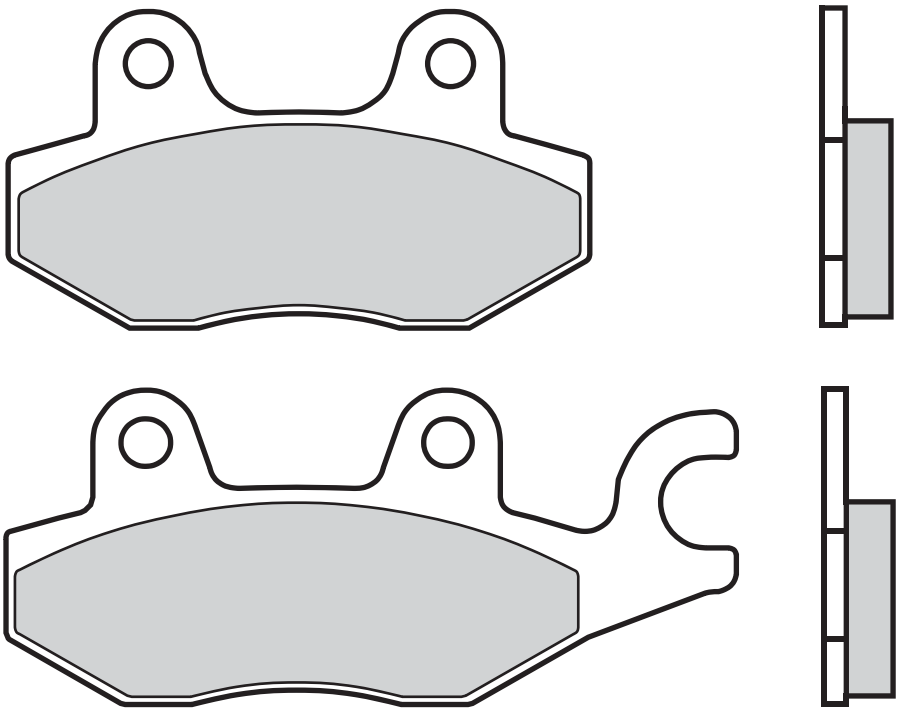

HONDA

125	VARADERO	01 >	•
125	VT SHADOW	99 >	•
150	NSR	02 >	•
250	CB F	04 >	•
300	CB	10 >	•

ITALJET

50	ROLLERCRAFT	08 >	•
125	TORPEDO	08 >	•
150	TORPEDO	08 >	•

KYMCO

125	K-PIPE	13 >	•

07H041.SA	102,1x38,9 x9,6
07H041.08	“ “ “

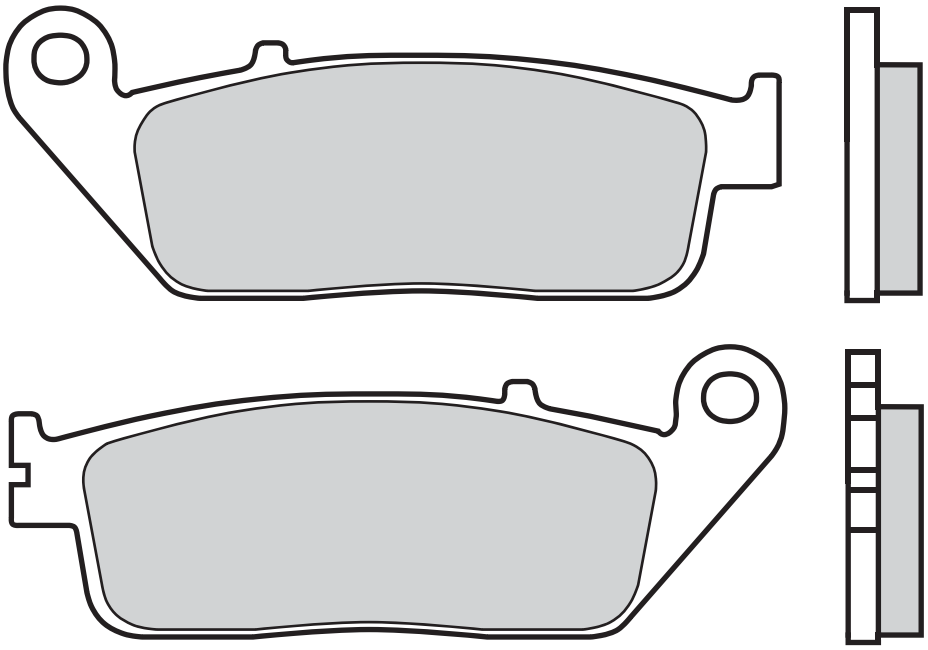

HONDA

300	CBR F	14 >	•
500	CB F	13 >	•
500	CBF	04 >	•
500	CBR R	2013 >	•
500	F	13 >	•
500	R	13 >	•
500	X	13 >	•
600	XL V TRANSALP	94 > 96	•
650	CB F	14 >	•
650	CBR F	14 >	•
700	CTX	14 >	•
700	CTX D ABS w/DCT	14 >	•
700	CTX N	14 >	•
700	CTX ND ABS w/DCT	14 >	•
750	BLACK WIDOW	01 >	•
750	NC S	14 >	•
750	NC X	14 >	•
750	SHADOW	04 >	•
750	VT C 2B	11 >	•
750	VT C, SHADOW	97 > 03	•
750	VT RS, S	11 >	•
750	VT SHADOW SPIRIT	07 >	•
1000	CBF	06 >	•
1000	CBF1000	09 >	•

TRIUMPH

900	ADVENTURER	95	•
900	THUNDERBIRD	95	•

07H042.SA 115 x 40,1 x 8,3

07H042.06 " " "

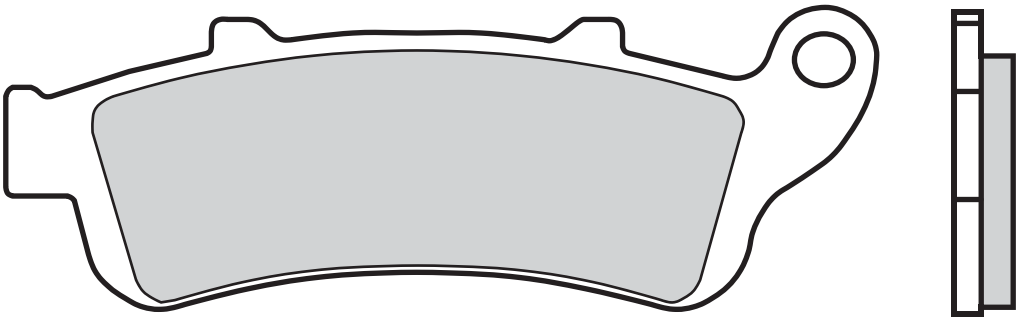

HONDA

650	NTV DEAUVILLE	03 >	•
800	VFR FI	98 > 01	•
800	VFR V-TEC ABS	02 > 05	•
1000	CBR XX	96 >	•
1000	VARADERO ABS	04 >	•
1000	XL VARADERO	99 > 03	•
1000	XL VARADERO (Linked Brake System)	00 >	•
1100	CB HORNET	99 >	•
1100	CB X-11	00 >	•
1100	CBR XX	96 >	•
1100	ST	96 >	•
1300	STX PAN EUROPEAN	02 >	•
1800	GL GOLDWING	01 >	•
1800	GL GOLDWING F6B	13 >	•
1800	VTX	01 >	•

07H043.SP 115 x 40,1 x 8,3

07H043.08 " " "

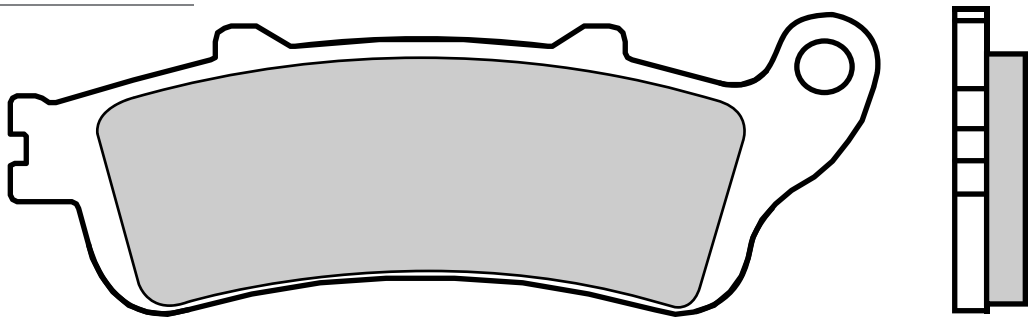

HONDA

650	NTV DEAUVILLE	03 >	•
700	NT DEAUVILLE ABS	06 >	•
700	NT VARADERO ABS	10 >	•
800	VFR FI	98 > 01	•
800	VFR V-TEC ABS	02 > 05	•
800	VFR V-TEC ABS	06 >	•
1000	CBR XX	96 >	•
1000	VARADERO ABS	04 >	•
1000	XL VARADERO	99 > 03	•
1000	XL VARADERO (Linked Brake System)	00 >	•
1000	XLV VARADERO ABS	04 >	•
1000	XLV VARADERO TRAVEL ABS	04 >	•
1100	CB HORNET	99 >	•
1100	CB X-11	00 >	•
1100	CBR XX	96 >	•
1100	ST	96 >	•
1300	FURY ABS	10 >	•
1300	STX PAN EUROPEAN	02 >	•
1300	VTX C	04 >	•
1800	VTX	01 >	•

2

07H044.SA	115 x 40,1 x 7,6
07H044.CC	“ “ “

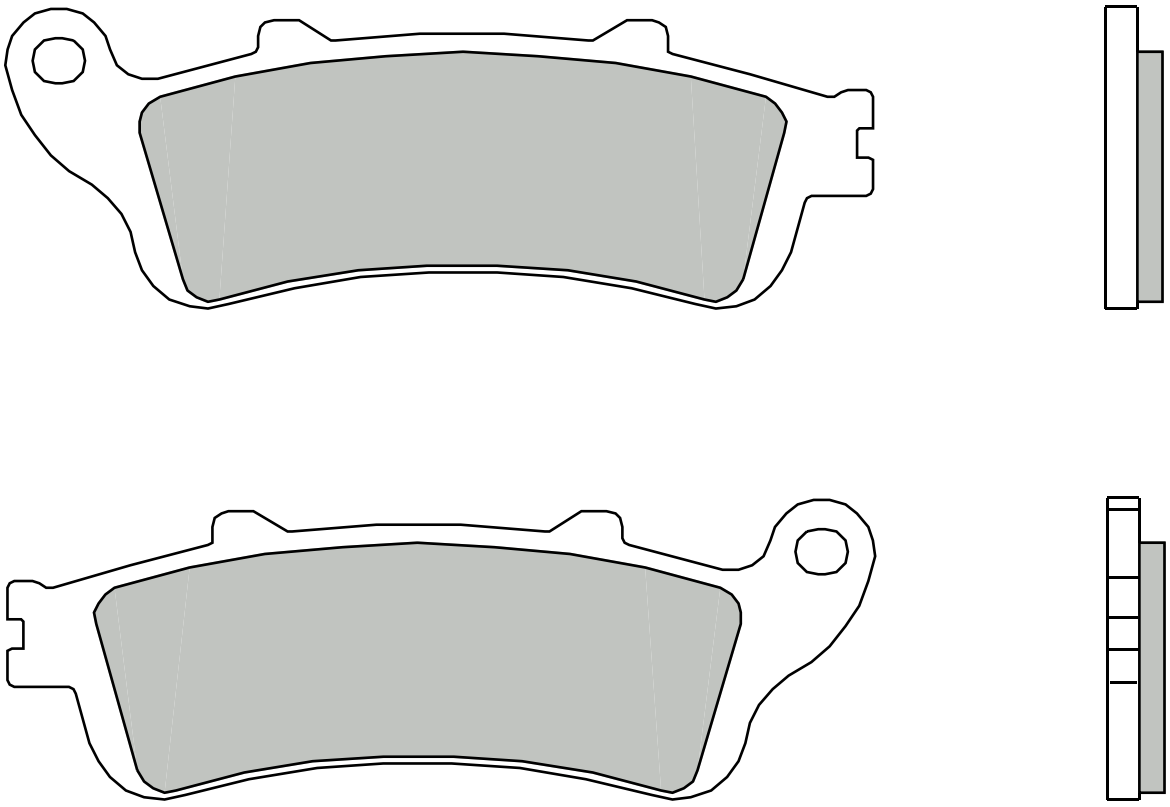

HONDA

1100 ST A6 ABS-TCS-CBS 96 >	•

07H045.SA	74,5 x 55,2 x 7,2
07H045.07	“ “ “
07H045.SC	74,5 x 55,2 x 8
07H045.RC	“ “ “

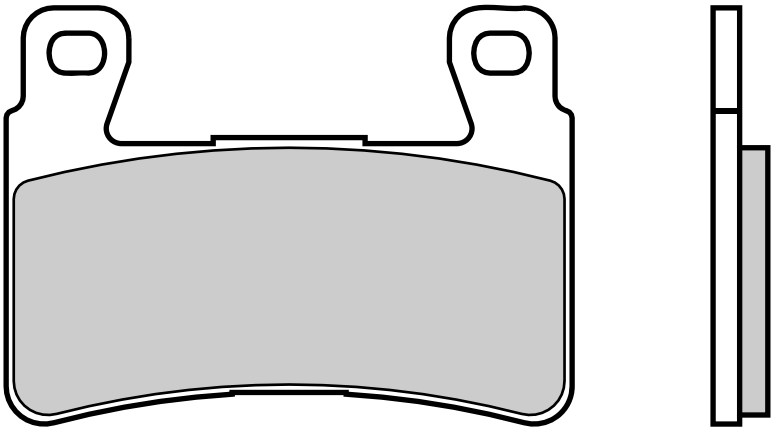

HONDA

600	CBR F4	99 > 02	•
600	CBR RR	03 > 04	•
900	CBR RR	98 > 99	•
900	CBR RR FIREBALDE (954 cc)	02 > 03	•
900	CBR RR FIREBLADE (929 cc)	00 > 01	•
1000	VTR SP01,SP02 (RC 51)	00 >	•
1300	CB R	02 >	•

HYOSUNG

125	GD EXIV	12 >	•
650	GT i	13 >	•
650	GT iR	13 >	•

07H046.07 75,1 x 42 x 8,1

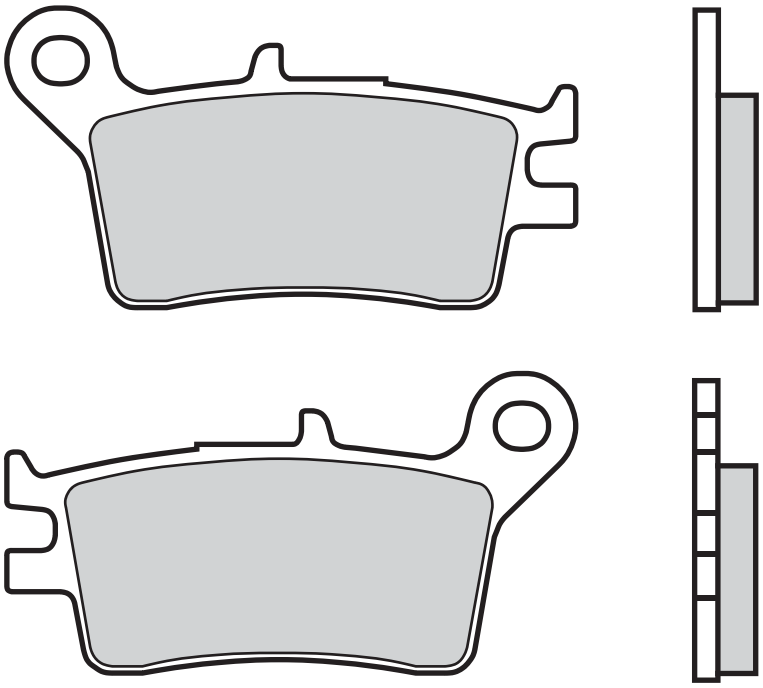

HONDA

220	TLM	89 >	•
260	TLM R	90 >	•

07H047.SA 74,9 x 55,5 x 7,6

07H047.CC " " "

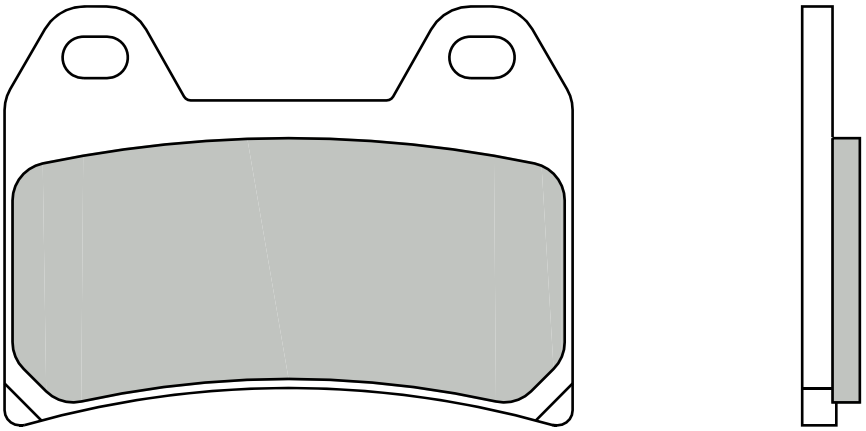

HONDA

400	CB SUPER FOUR S	97 >	•

07H048.SD	59,7 x 43,7 x 9,5
07H048.SX	“ “ “
07H048.TT	“ “ “

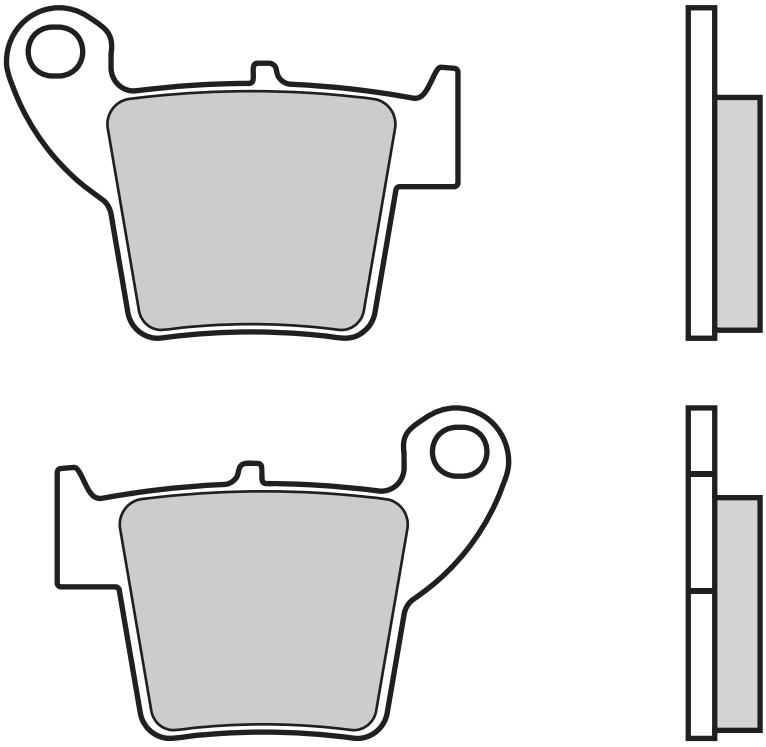

FANTIC MOTOR

50	CABALLERO MOTARD	10 >	•
50	CABALLERO REGOLARITA'	10 >	•
125	CABALLERO ENDURO	12 >	•
125	CABALLERO MOTARD	10 >	•
125	CABALLERO REGOLARITA'	10 >	•
200	CABALLERO MOTARD	10 >	•
200	CABALLERO REGOLARITA'	10 >	•

HYOSUNG

50	CRE BAJA RR	07 > 09	•
50	CRE SIX COMPETITION	07 > 08	•
50	CRE SIX COMPETITION	09 >	•
50	CRM DERAPAGE	09 >	•
125	CR SUPERMOTARD	04 >	•
125	CRE BAJA	11 >	•
125	CRE R ENDURO	02 > 03	•
125	CRE SIX COMPETITION	11 >	•
125	CRM DERAPAGE	11 >	•
125	CRM X SUPERMOTARD	07	•
150	CRF R	07 > 09	•
250	CRE F ENDURO	04 >	•
250	CRE FX	08 > 11	•
250	CRE R ENDURO	02 >	•
250	CRE X ENDURO	04 >	•
250	CRF X SUPERMOTARD	04 >	•
250	CRM X SUPERMOTARD	07 >	•
450	CRE F ENDURO	02 >	•
450	CRE X ENDURO	04 >	•
450	CRF F SUPERMOTARD	04 >	•
450	CRF R	04 > 09	•
450	CRF SUPERMOTARD	02 >	•
450	CRF X SUPERMOTARD	04 >	•
450	CRM X SUPERMOTARD	07 >	•
490	CRE FX	07 >	•
490	CRM F SUPERMOTO	07	•
500	CRM F SUPERMOTO	11 >	•
500	CRM X SUPERMOTARD	07 > 09	•

HONDA

125	CR R, E	02 >	•
150	CRF R	07 >	•
250	CR E	02 >	•
250	CR R	02 >	•
250	CRE F	04 >	•
250	CRE X	04 >	•
250	CRF R	14 >	•
250	CRF R	04 >	•
450	CRE F	02 >	•
450	CRF R	09 >	•
450	CRF X	05 >	•
450	CRF, E	02 >	•
450	CRF, EFI	13 >	•
450	TRX X	04 >	•

TM

85	85	13 >	•	•

07H049.05 106,7 x 42,4 x 10
91,4 x 39,8 x 10

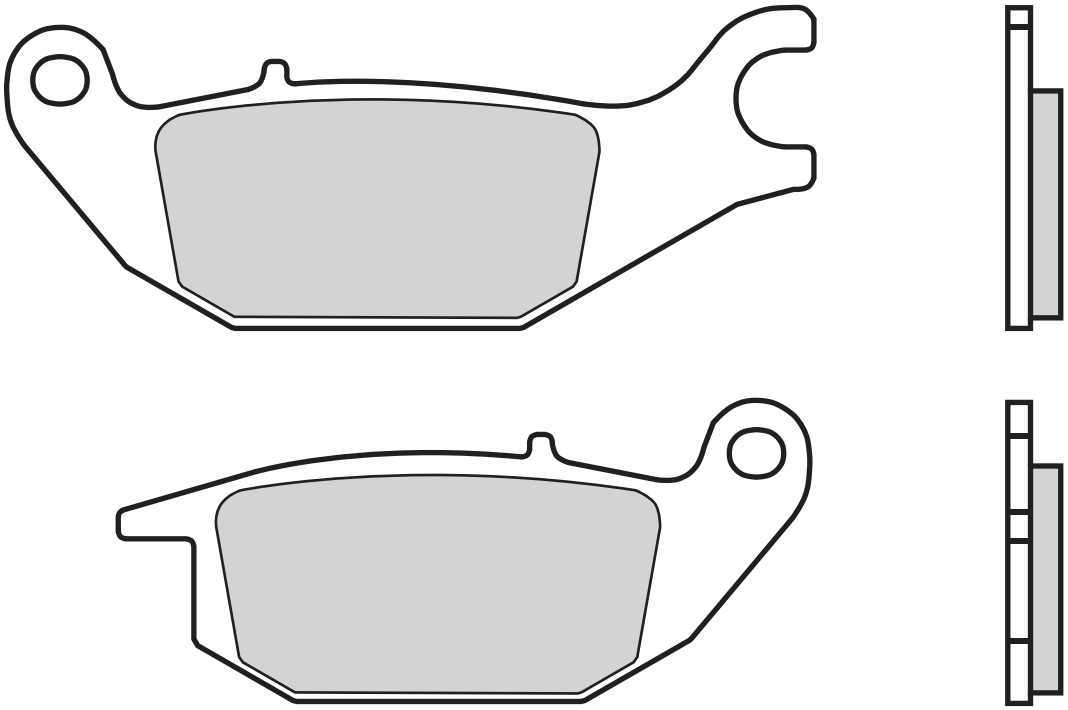

HONDA

125	CBR R	04 >	•
125	VARADERO	01 >	•
150	CBR R	00 >	•

07H050.SA	74,1 x 46,7 x 8
07H050.SC	74,1 x 46,7 x 9
07H050.RC	“ “ “

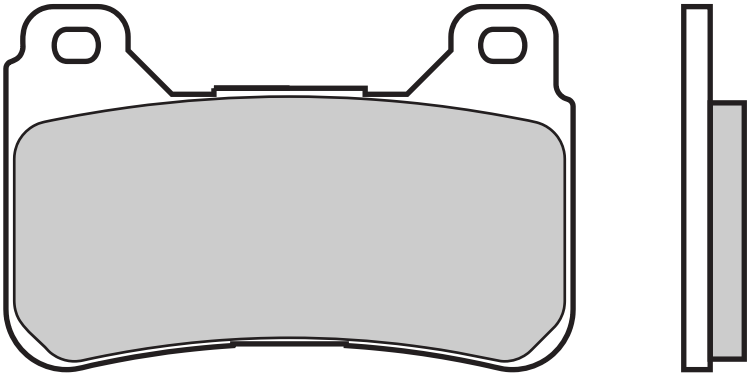

HONDA

600	CBR RR	05 > 06	•
600	CBR RR	07 >	•
600	CBR600RR	09 >	•
800	VFR F	14 >	•
1000	CB R	08 >	•
1000	CBR RR	04 > 05	•
1000	CBR RR	06 >	•
1000	CBR RR FIREBLADE	09 > 13	•
1000	CBR RR FIREBLADE ABS	09 >	•

07H052.SP 115 x 40,1 x 10,3

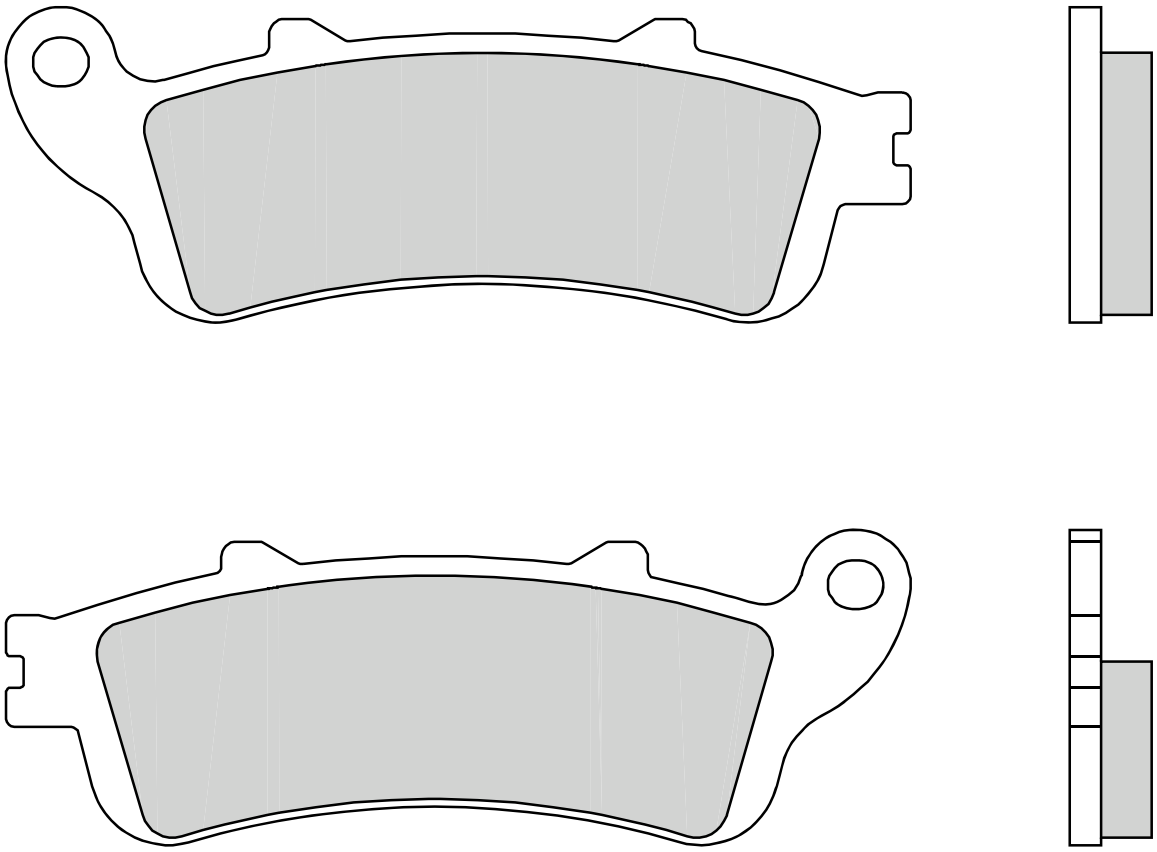

HONDA

1800 GL GOLDWING	01 >	•
1800 GL GOLDWING F6B	13 >	•

07H053.SP 86,1x 39,9 x 9
07H053.CC " " "

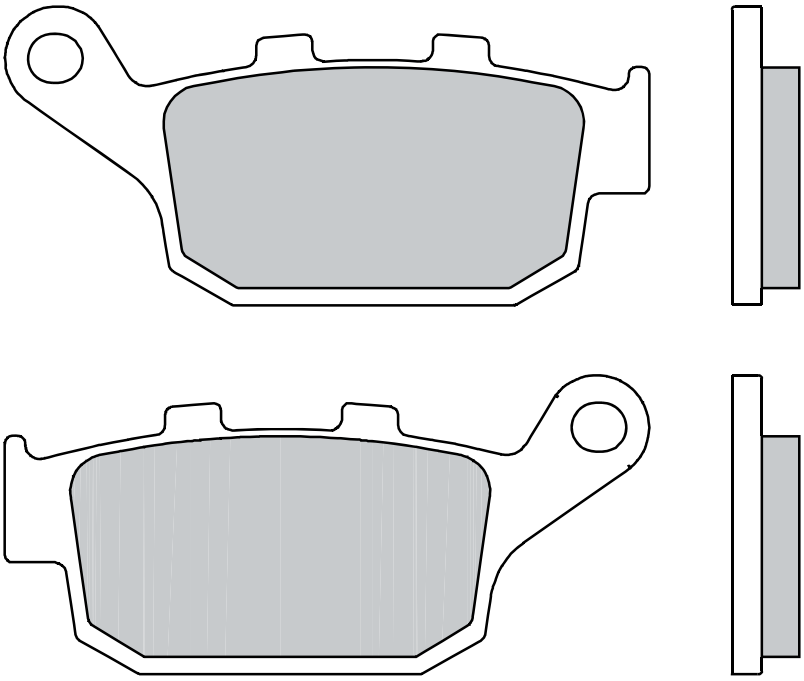

HONDA

250	CBR R	11 >	•
250	CBR R ABS	11 >	•
300	CBR F	14 >	•
500	CBR R	2013 >	•
650	CB F	14 >	•
650	CBR F	14 >	•
700	CTX	14 >	•
700	CTX D ABS w/DCT	14 >	•
700	CTX N	14 >	•
700	CTX ND ABS w/DCT	14 >	•

KAWASAKI

750	Z 750 R	11 >	•
800	Z	13 >	•
800	Z e	13 >	•

SUZUKI

650	GLADIUS LEFT/REAR	09 >	•

07H055.SD 75,3x 39,4 x 9,7

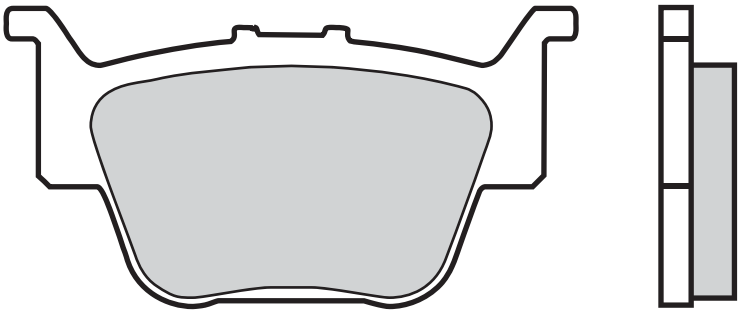

HONDA

420	TRX FA / FPA	09 >	•
450	TRX R	04 >	•
650	TRX FA RINCON	03 > 05	•
650	TRX FGA RINCON	04 > 05	•
680	TRX FA6 RINCON	06 >	•
680	TRX FGA6 RINCON	06 >	•

07H056.06 110,8x35,7 x 7,6
98,1 x 32,7 x 7,6

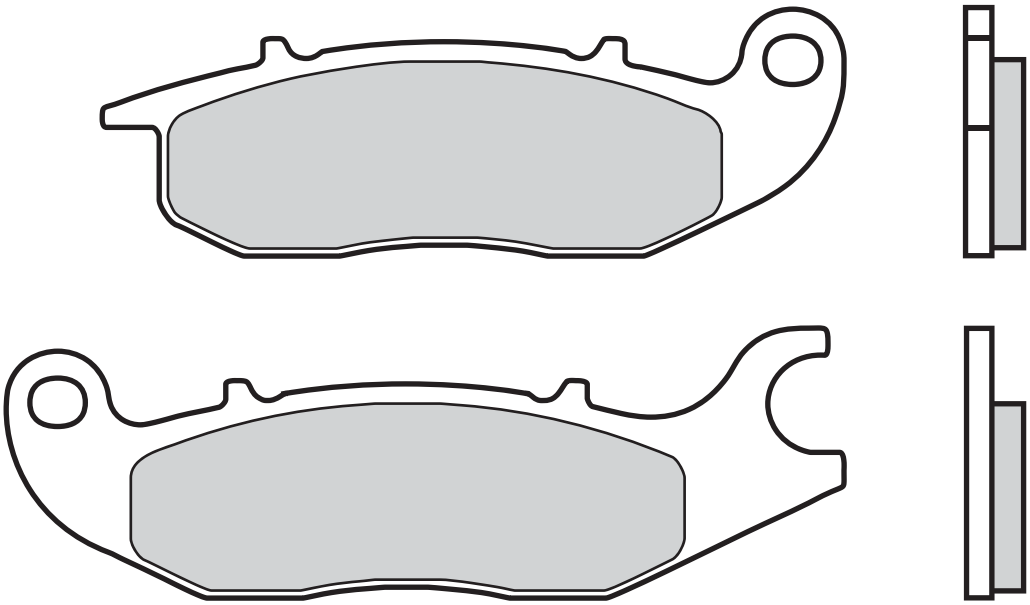

HONDA

125	ANF INNOVA	03 >	•
125	CBF	09 >	•
125	CBR R	04 >	•
125	MSX	14 >	•
150	CBR R	00 >	•

RIEJU

50	RS2 NKD	06 >	•
50	RS2 PRO	10 >	•
50	RS3	10 >	•
125	RS2 NKD	06 >	•

07H057.SA 117,6x 44,9 x 8,8

07H057.SP “ “ “

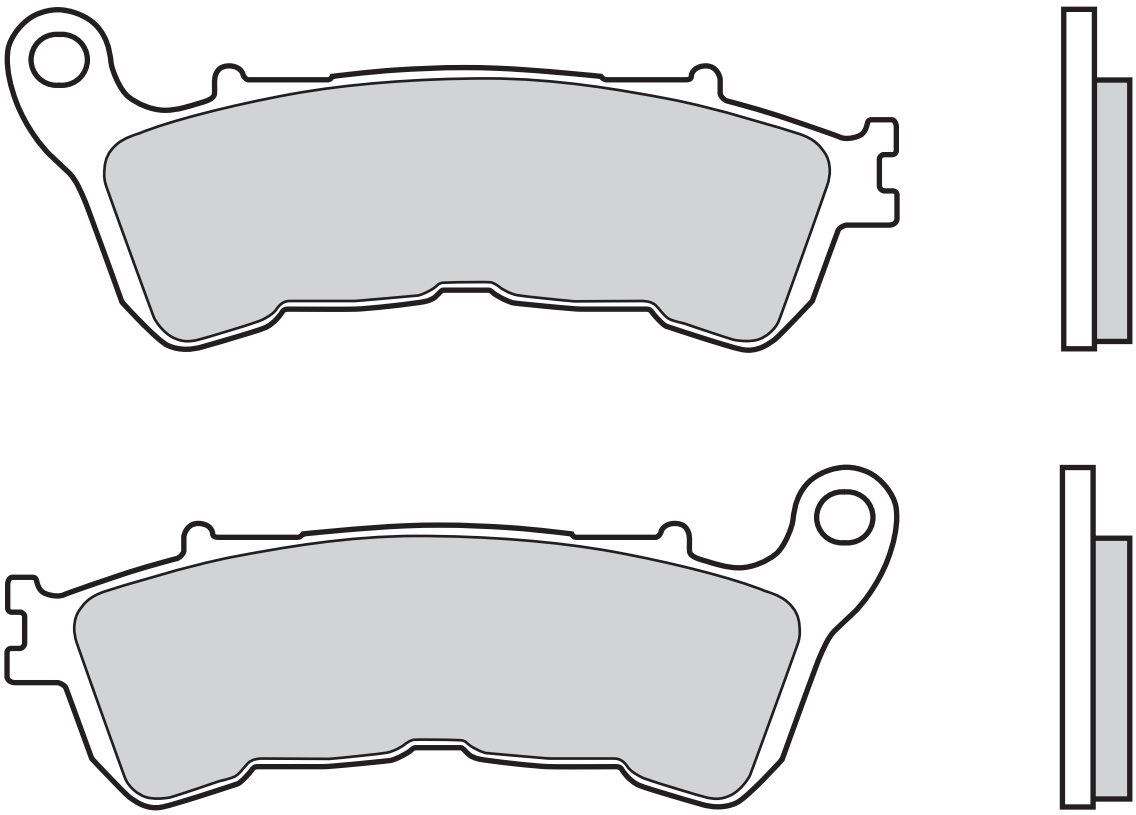

HARLEY DAVIDSON

883	XL L SUPER LOW	14 >	•	
883	XL N IRON	14 >	•	
883	XL R ROADSTER	14 >	•	
1200	V SEVENTY-TWO	14 >	•	
1200	X FORTY-EIGHT	14 >	•	

HONDA

250	CBR R ABS	11 >	•	
500	CBF ABS	04 >	•	
600	CBF	08 >	•	
600	CBF N	08 >	•	
600	CBF S	08 >	•	
600	CBR F ABS	11 >	•	
600	HORNET ABS	07 >	•	
680	DN-01	08 >	•	
700	NC S	12 >	•	
700	NC X	12 >	•	
700	NT DEAUVILLE ABS	06 >	•	
700	NT VARADERO ABS	10 >	•	
700	TRX INTEGRA	12 >	•	
700	XA ABS	12 >	•	
700	XAD ABS	12 >	•	
700	XL TRANSALP ABS	09 >	•	
750	INTEGRA	14 >	•	
800	CROSSRUNNER	11 >	•	
800	VFR V-TEC ABS	06 >	•	
1000	CBF ABS	06 >	•	•
1000	CBF1000ST ABS	09 >	•	•
1000	XLV VARADERO ABS	04 >	•	
1000	XLV VARADERO TRAVEL ABS	04 >	•	
1100	CB	13 > <	•	
1200	CROSSTOURER	12 >	•	
1300	CTX	14 >	•	
1300	FURY ABS	10 >	•	
700	NC SA ABS	12 >	•	
700	NC SD ABS	12 >	•	

SUZUKI

1800	C R INTRUDER	08 >	•	

07H058.SD 81,4 x 38,9 x10,1

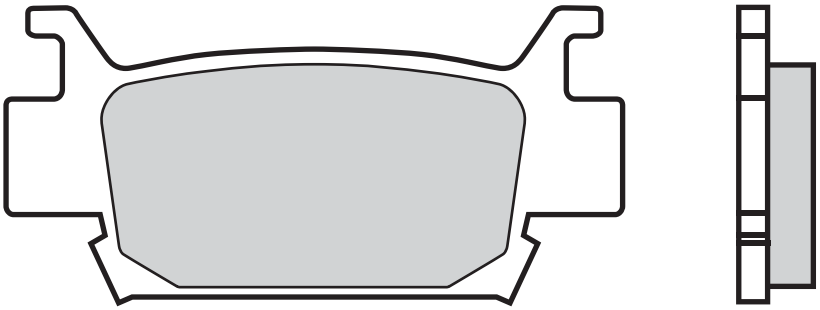

HONDA

500	TRX	05 >	•	
700	TRX XX	08 >		•

07H059.SP 77,2 x 41,7 x 8,9
07H059.07 " " "

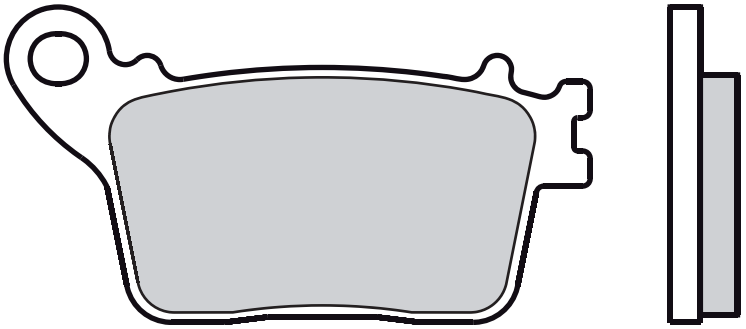

HONDA

600	CBR F	11 >	•	
600	CBR F ABS	11 >	•	
600	CBR RR	07 >	•	
600	CBR600RR	09 >	•	
600	HORNET	07 >	•	
1000	CBR RR	06 >	•	
1000	CBR RR FIREBLADE	09 > 13	•	
1000	CBR RR FIREBLADE ABS	09 >	•	
1000	CBR RR SP	14 >	•	

KAWASAKI

636	ZX-6R	13 >	•	
1000	ZX 10 R	11 >	•	
1000	ZX R	11 >	•	

SUZUKI

600	GSX-R	11 >	•	
750	GSX-R	11 >	•	
1000	GSX R	09 > 11	•	

07H060.SP 101,6x 39,9 x9,4

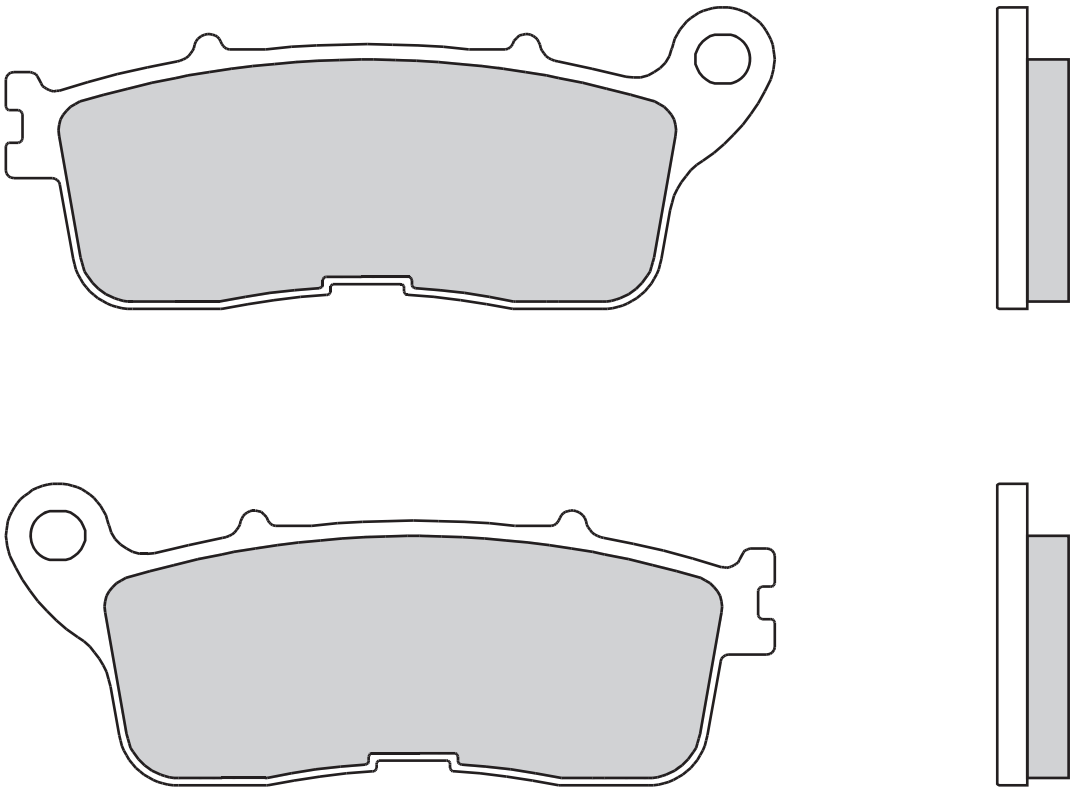

HONDA

1200 CROSSTOURER	12 >	•
1200 F w/DCT	10 >	•
1200 VFR FW	10 >	•